AYVAZ

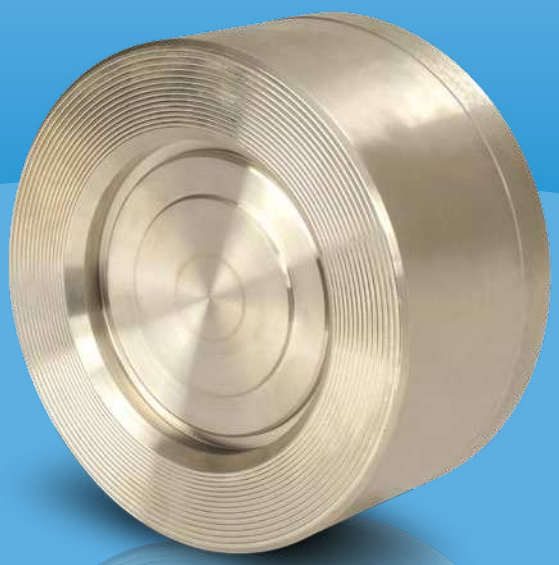

CV10/S1-S2

ОБРАТНЫЙ КЛАПАН

ОБЩИЕ ХАРАКТЕРИСТИКИ

Обратные клапаны - часто используемая арматура, их можно применять в работе с жидкостями, газами и паром. Они повышают безопасность и, в зависимости от ситуации, могут заменить более сложную арматуру. Из-за небольших габаритов и монтажного расстояния возможна быстрая установка; Межфланцевый обратный клапан Ayvaz является выгодным вариантом для установки.

Обратные клапаны обеспечивают прохождение потока только в одну сторону. Когда жидкость протекает в направлении потока, обратные клапаны открыты. Когда жидкость пытается течь в противоположном направлении, обратные клапаны закрываются и препятствуют прохождению.

Присоединение:
Межфланцевого типа
Номинальный диаметр:
DN15 (1/2”) - DN100 (4”)
Рабочее давление: до 40 бар

Рабочая температура: -10ºC до 300ºC

Области применения:

- металлургическая промышленность
- Трубопроводы отопления и кондиционирования
- Минеральная, нефтяная промышленность
- Деревообработка, целлюлозно-бумажная промышленность
- Текстильная промышленность
- Водоконденсатные линии
- Морская индустрия

Условия применения уплотнительного кольца: EPDM (этилен пропилен): -50 до + 150˚C для воды, конденсата и пара. FKM (фторкаучук) -25 до + 200˚C для масел, газов и воздуха.
(Выборочный компонент)

РАЗМЕР	
ММ	дюймов
15-100	1/2" - 4"

ПРИСОЕДИНЕНИЕ	
Меж-фланцевого типа	BS 10 таблицы D, E, F DIN 2501 (pN 6/10/16) ANSI B 16.1 класс 125 FF

ВЕС									
Тип соединения	Фланцевый								
Размер (мм)	15	20	25	32	40	50	65	80	100
Вес (Кг)	0,08	0.13	0.18	0.33	0.54	0.89	1.2	2.1	3.1

УСЛОВИЯ ЭКСПЛУАТАЦИИ	
Номинальное давление PN	40
Мин. допустимая температура. (° C)	-10
Макс. Рабочее давление (бар)	40-38-37
Температура, связанная с давлением (° C)	100-200-300

CV10/S1-S2 ОБРАТНЫЙ КЛАПАН

Кривые, приведенные в таблице, действительны для воды при 20 ° C. Для считывания перепада давления для других жидкостей необходимо рассчитать эквивалентный объемный расход воды и использовать его на графике. Значения, указанные в таблице, применимы к пружинным клапанам с горизонтальным потоком.

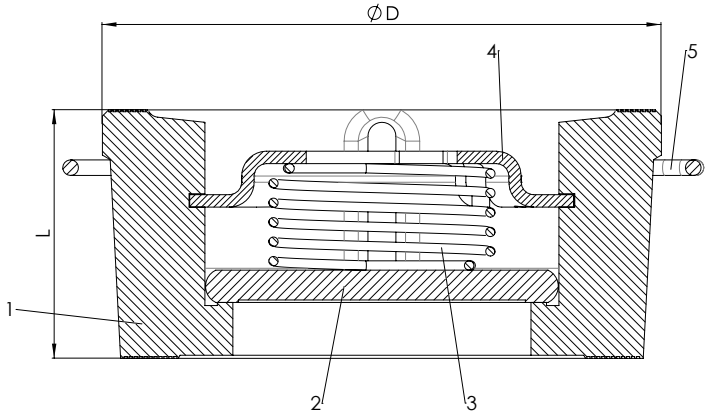

Части		CV 10/S1	CV 10/S2
1	Корпус	AISI 304 Нержавеющая сталь	AISI 316 Нержавеющая сталь
2	Диск	AISI 304 Нержавеющая сталь	AISI 316 Нержавеющая сталь
3	Пружина	AISI 304 Нержавеющая сталь	AISI 316 Нержавеющая сталь
4	Сегмент	AISI 304 Нержавеющая сталь	AISI 316 Нержавеющая сталь
5	Центрирующий обруч	AISI 304 Нержавеющая сталь	AISI 316 Нержавеющая сталь

РАЗМЕРЫ									
Диаметр мм	15	20	25	32	40	50	65	80	100
L (мм)	16	19	21	27	31	40	46	50	60
D (мм)	39	46	54	70	80	96	113	130	150

ОТКРЫТОЕ ДАВЛЕНИЕ МБАР				
DN	Направление потока			
	Без Пружины ⇑	С пружиной		
		⇑	⇒	⇓
15	2.5	25	22.5	20
20	2.5	25	22.5	20
25	2.5	25	22.5	20
32	3.5	27	23.5	20
40	4	28	24	20
50	4.5	29	24.5	20
65	5	30	25	20
80	5.5	31	25.5	20
100	6.5	33	26.5	20

Диаграмма перепада давления

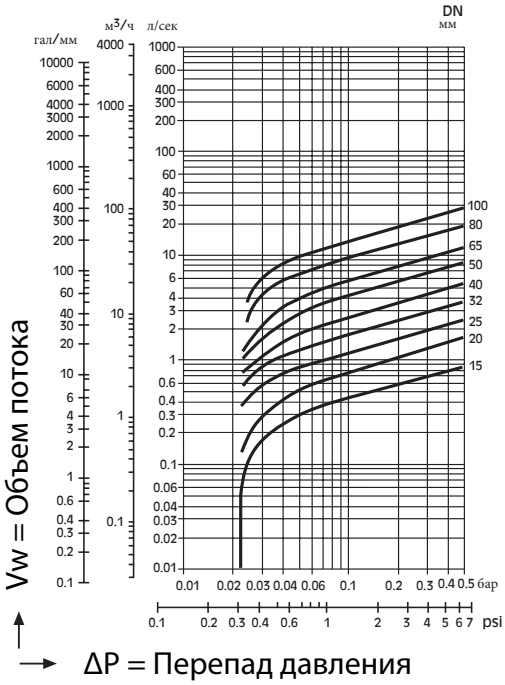

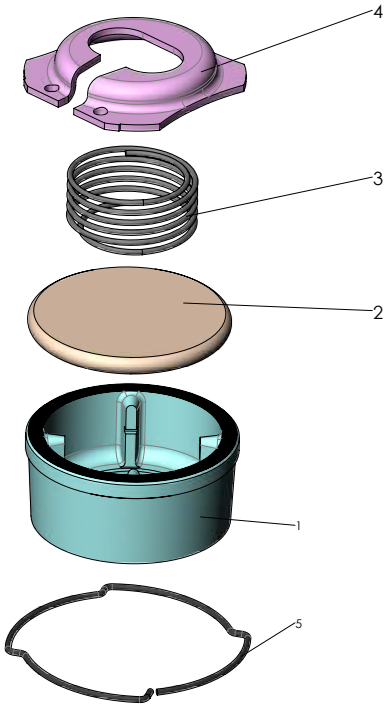

2018 - Недоговорный документ - Воспроизведение запрещено без предварительного разрешения