FMDR51

Компактный редукционный клапан

Описание

Компактный сильфонный редукционный клапан прямого действия FMDR51 со встроенным обслуживаемым сетчатым фильтром в стальном корпусе. Предназначен для поддержания давления пара на малых технологических аппаратах.

Ограничения условия

МРД — Максимальное рабочее давление		19 бар (изб.) при 212 С
МРТ — Максимальная рабочая температура		212 С при 19 бар (изб.)
Давление гидростатического испытания		28,5 бар (изб.)
Минимально допустимая температура		10 С
Минимальная рабочая температура		0 С
Максимальный перепад давления		19 бар (изб.)
Максимальный рекомендуемый динамический диапазон регулирования		10:1 при макс. расходе
Макс. редуцированное давление за клапаном		8,6 бар (изб.)
Диапазон регулирования давления за клапаном	Цветовой код пружины	Диапазон регулировочной пружины
	ЖЕЛТЫЙ	0,14–1,7 бар (изб.)
	ЗЕЛЕНЫЙ	1,4–4,0 бар (изб.)
	ОРАНЖЕВЫЙ	3,58,6 бар (изб.)

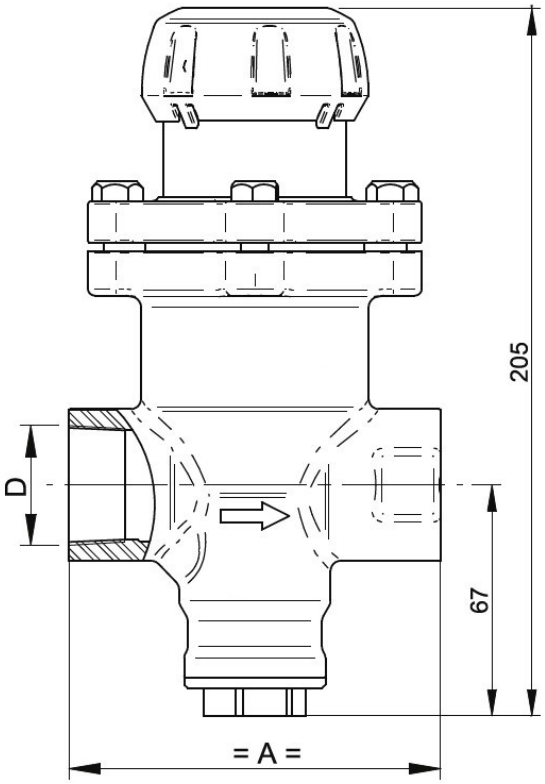

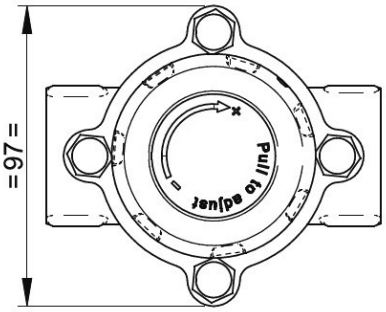

Характеристики регулятора давления			
Размер клапана	D	A	ВЕС
DN15	1/2” BSPT	83 мм	2,1 кг
DN20	3/4” BSPT	96 мм	2,2 кг
DN25	1” BSPT	108 мм	2,3 кг

ПРИМЕЧАНИЕ:

1. Регуляторы давления FMDR51 поставляются с одной из трех пружин с цветовой кодировкой, которая обозначается наклейкой на установочном маховичке.

2. Если рабочие условия допускают применение различных пружин, всегда используйте пружину с более низким диапазоном, чтобы повысить эффективность регулировки.

3. С установленными внутренними компонентами испытательное давление не должно превышать 19 бар (изб.).

Рабочий диапазон.

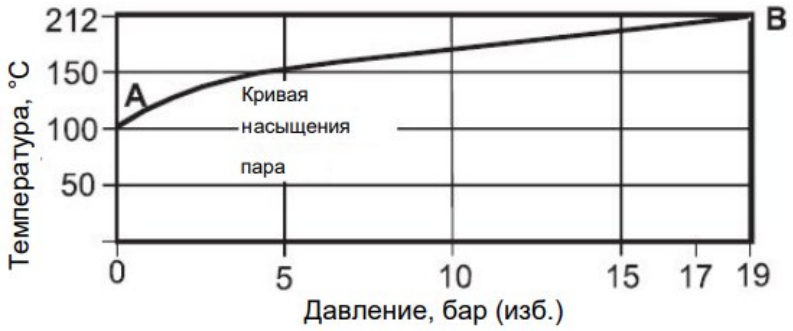

Пропускная способность.

Коэффициенты Kv для расчёта пропускной способности предохранительного клапана:	**DN**	**DN15**	**DN20**	**DN25**
	Kvs	1.5	2.5	3.0
Для перевода: Cv (UK) = Kv x 0.963 Cv (US) = Kv x 1.156				

Диаграмма подбора для пара и сжатого воздуха.

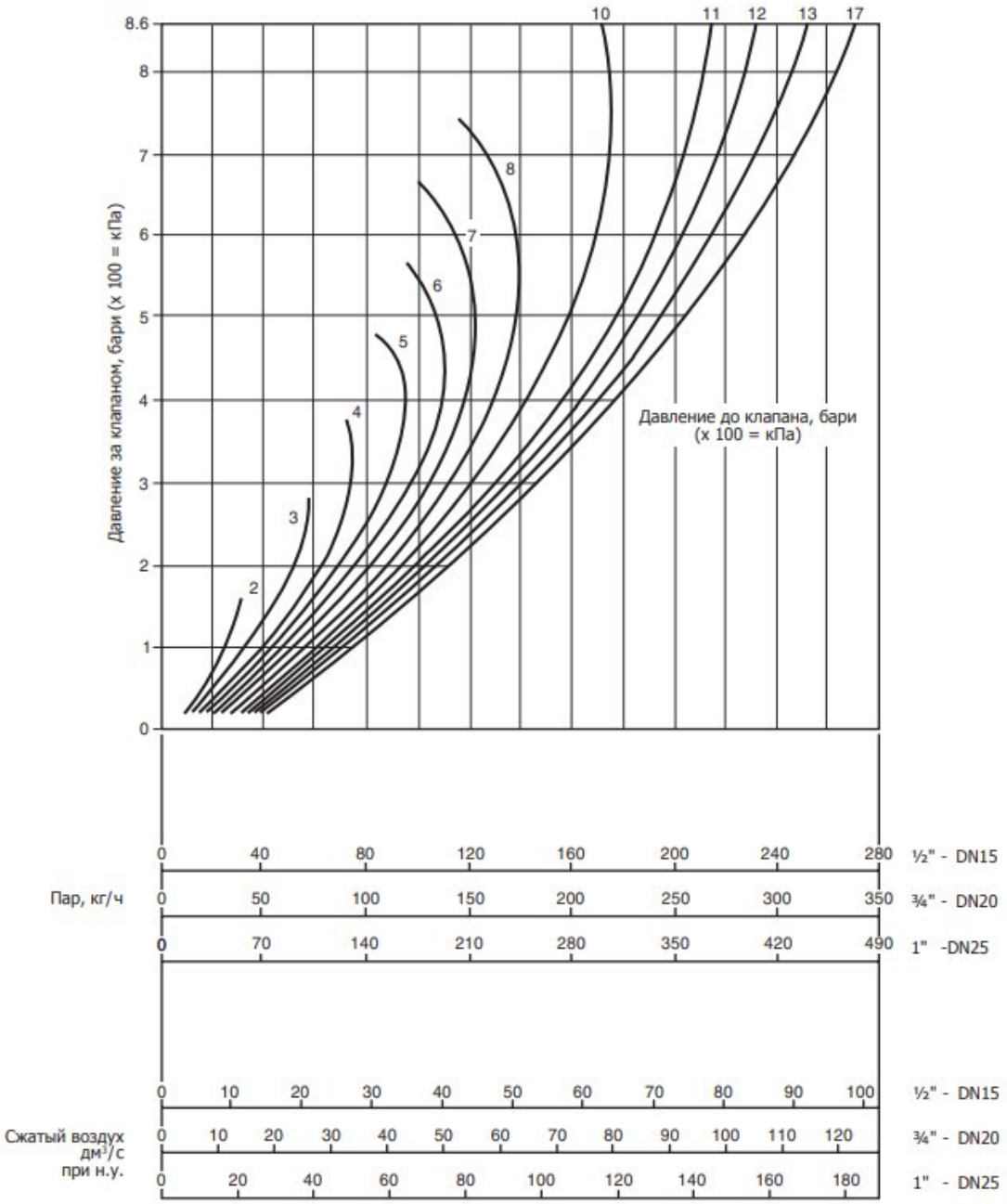

1. Давление после клапана не должно превышать 90 % давления перед клапаном.
2. Давление после клапана должно составлять не менее 20 % от давления перед клапаном (для большей точности).
3. Максимальный рекомендуемый динамический диапазон регулирования — 10:1
4. Выберите правильный диапазон регулирования давления после клапана (желтый: 0,14–1,7 бар (изб.), зеленый:1.4–4 бар (изб.), оранжевый: 3,5–8,6 бар (изб.))
5. Если диапазоны регулирования давления перекрываются, всегда используйте нижний диапазон, чтобы повысить эффективность регулировки.

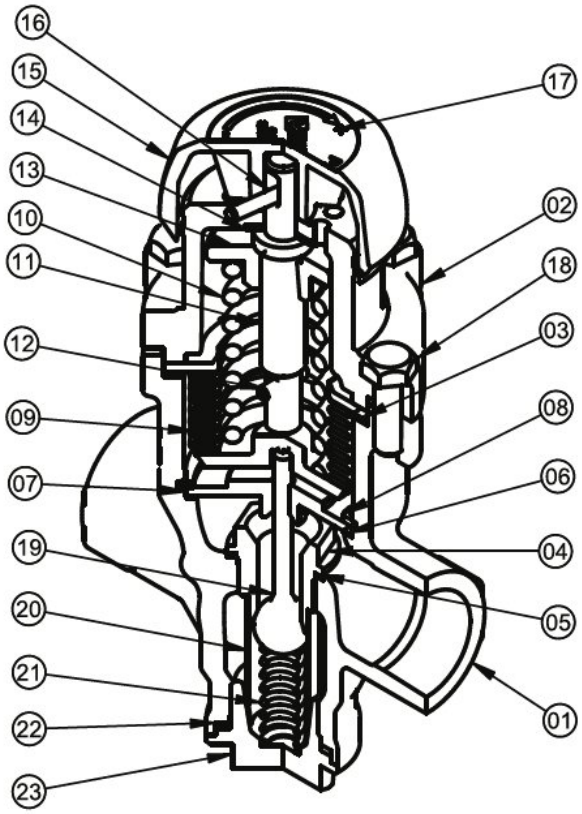

№	Наименование	Материал
1	Корпус	ASTMA216GR.WCB
2	Крышка	BS1490 LM24
3	Прокладка корпуса	Нерж. Сталь 304 + ГРАФИТ
4	Седло	ASTM A276 ТИП 431
5	Прокладка седла	Нерж. Сталь 304 + ГРАФИТ
6	Уплотнительное кольцо	ПТФЭ
7	Направляющая планка плунжера	ASTM A276 ТИП 431
8	Пружинное кольцо	ASTM A240 ТИП 304
9	Сильфон	ASTM A276 TYPE316L
10	Пружина	ПРУЖИННАЯ СТАЛЬ
11	Шток	ASTM A276 ТИП 431
12	Спиральный установочный штифт	Нерж. Сталь 304
13	Пружинная пластина	IS210GR. Fg200
14	Нажимная шайба	СТАЛЬ+ПТФЭ
15	Маховичок	НЕЙЛОН СТЕКЛОНАПОЛНЕННЫЙ +30%
16	Установочный штифт	Нерж. Сталь 304
17	Наклейка с диапазоном давления	ПОЛИЭСТЕР МАРКИ NT
18	Болт с шестигранной головкой	ASTM A193 GR. B
19	Плунжер	ASTM A276 ТИП 316
20	Сетка фильтра	ASTM A240 ТИП
21	Пружина плунжера	IS4454 PART-4 GR.3
22	Крышка сетчатого фильтра прокладка	Нерж. Сталь 304 + ГРАФИТ
23	Крышка сетчатого фильтра	ASTMA105