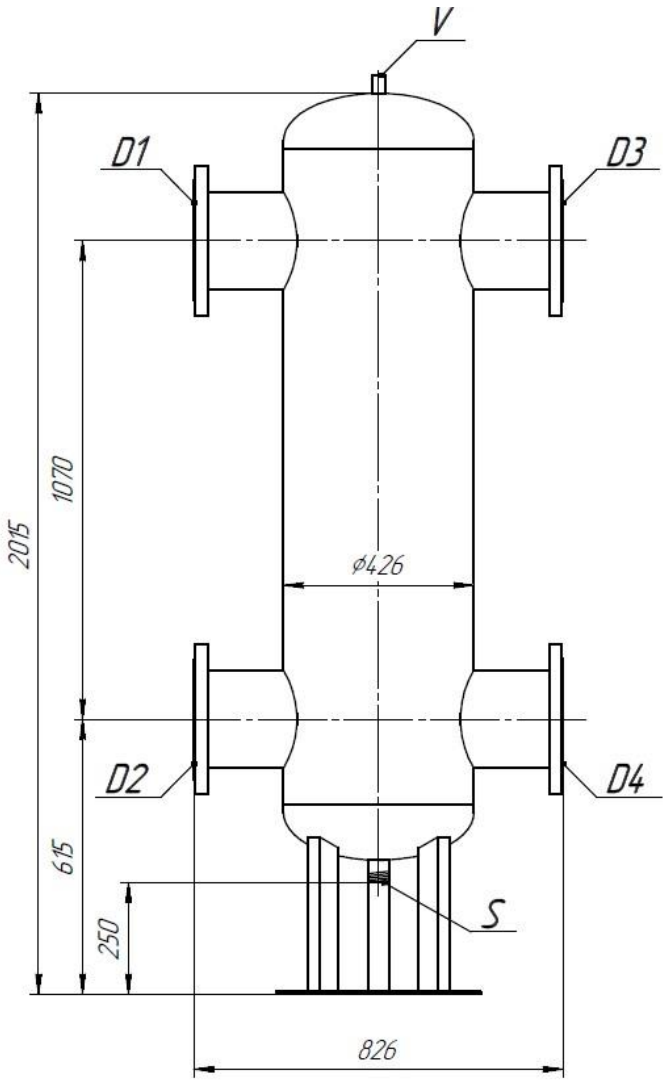

D1,D2,D3,D4 = DN200

Модель	DN	Дк	A	B	C	D	P, кВт	Q, м³/ч	M, кг
SB 200/5 F	200	426	1070	826	2015	219	1500÷2800	125	185

ПАСПОРТ

Гидравлические сепараторы **StreamBalance SB 200/5** применяются в системах отопления и холодоснабжения для гидравлического разделения и уравновешивания контура подачи теплоносителя и контуров потребителей, а также для очистки теплоносителя от микропузырьков воздуха и частиц грязи и шлама.

Гидравлический сепаратор **StreamBalance SB** должен устанавливаться на выходе из котла в системе отопления или чиллера в системе холодоснабжения. Гидрострелки должны устанавливаться без механического напряжения и не должны использоваться для поддержания трубопроводов

ТЕХНИЧЕСКИЕ ПАРАМЕТРЫ ГИДРАВЛИЧЕСКИХ СЕПАРАТОРОВ
StreamBalance SB 200/5

Наименование параметров	Величина	**Ед.** изм.
Давление рабочее, не более	10	бар
Давление максимальное	16	бар
Температура рабочей среды, не более	120	°C
Среда	Вода/гликоль	

Материал изготовления гидравлического сепаратора:
корпус - углеродистая сталь
сепарирующий элемент - нержавеющая сталь

Комплектация гидравлического сепаратора:
Сепаратор – 1 шт.
Дренажный кран – 1 шт.
Запорный кран -1 шт.
Воздухоотводчик – 1 шт.

Гарантийные обязательства.
Гарантийный срок эксплуатации гидравлических сепараторов StreamBalance SB - 1 год.
Гарантийный срок эксплуатации исчисляется от даты продажи.
Замена сепараторов в течении гарантийного срока не производится в случаях: несоблюдение правил хранения, транспортировки, монтажа и эксплуатации прибора; механических повреждений прибора; внесение технических изменений в прибор; использование прибора не по назначению.

Дата продажи «____»_____202___ Подпись_____

МП