Смотровое стекло

Особенности

Корпус: чугун GG 25
Крышка: чугун GG 25
Закалённое стекло
Уплотнение: PTFE
Присоединение: фланцевое/резьбовое

Рабочие характеристики

Максимальное рабочее давление 16 бар
Максимальная рабочая температура 150 °C
Максимальная рабочая температура для боросиликатного стекла 300 °C (под заказ)

Описание работы конденсатоотводчика

Смотровое стекло, которое устанавливают после конденсатоотводчика, предназначено для наблюдения за правильностью его работы, чтобы своевременно обнаружить и устранить утечку пара и избежать потерь тепловой энергии.
Изделие можно монтировать как вертикально, так и горизонтально. Стрелка на корпусе указывает направление потока рабочей среды. Смонтируйте смотровое стекло строго в соответствии с направлением потока в трубопроводе.

Монтажные размеры

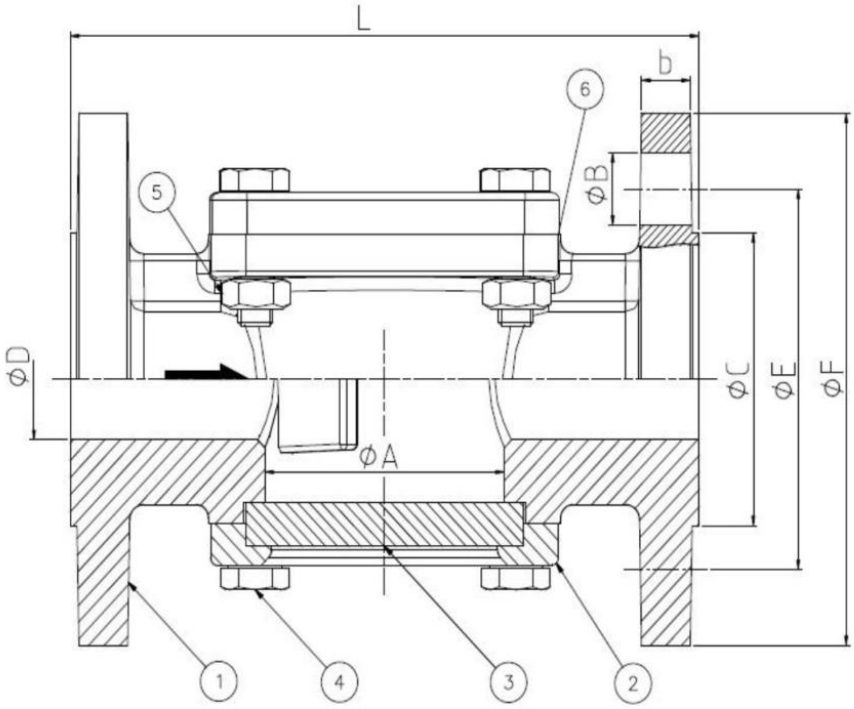

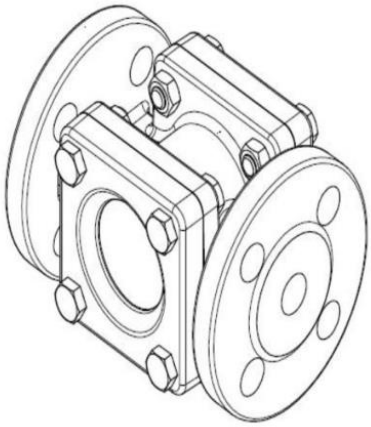

Фланцевое соединение

1. Корпус: Чугун GG-25
2. Крышка: Чугун GG25
3. Стекло: Закаленное стекло
4. Болт: Нержавеющая сталь
5. Гайки: Нержавеющая сталь
6. Уплотнение: PTFE

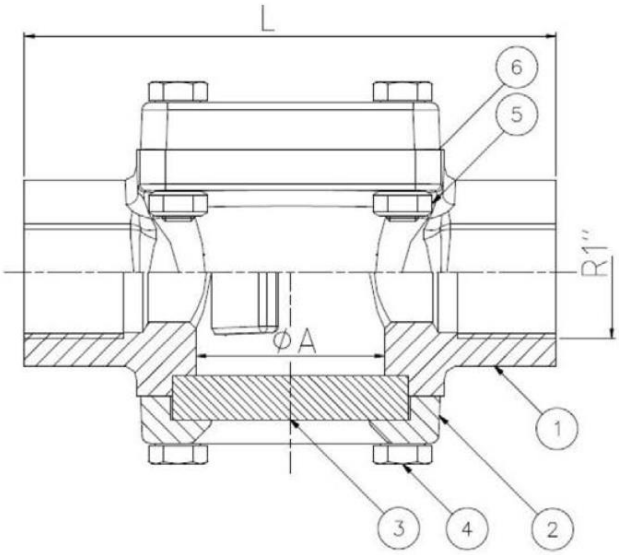

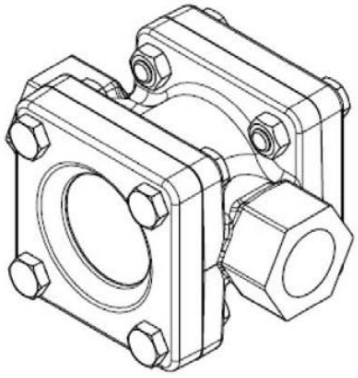

Резьбовое соединение

1. Корпус: Чугун GG-25
2. Крышка: Чугун GG25
3. Стекло: Закаленное стекло
4. Болт: Нержавеющая сталь
5. Гайки: Нержавеющая сталь
6. Уплотнение: PTFE

ДИАМЕТР (фланцевый)	Размеры										
	A	B	C	D	E	F	L	b	Количество отверстий	Диаметр отверстия	Вес (кг)
DN15	40	14	46	15	65	95	130	14	4	14	3,2
DN20	40	14	56	20	75	105	150	16	4	14	3,7
DN25	50	14	65	25	85	115	160	16	4	14	4,2
DN32	70	19	76	32	100	140	180	16	4	18	6,4
DN40	68	19	84	40	110	150	200	16	4	18	7,3
DN50	85	19	99	50	125	165	230	18	4	18	10,7

ДИАМЕТР (резьба)	Размеры			
	A	R	L	Вес (кг)
1/2''	40	14	46	2,1
3/4''	40	14	56	2,1
1''	50	14	65	2,2
1 1/4''	70	19	76	3,5
1 1/2''	68	19	84	3,9
2''	85	19	99	6,2