DEBEM

EQUAFLUX 51

STANDARD: II 3/3G D IIB T 135°C (для зоны 2)
CONDUCT: II 2/2GD c IIB T 135°C (для зоны 1)

Подсоединение продукта	G 3/4”
Подключение пневматической магистрали	ø 6 мм
Макс. давление подачи воздуха	7 bar

Для насосов:

MIDGETBOX, CUBIC 15, MICROBOXER

Конструктивные материалы	Вес	Макс. темп.
PP	0,5 Кг	60°C
PVDF	0,5 Кг	95°C
PPS-V	0,6 Кг	95°C

PVDF

ТЕХНИЧЕСКИЕ ДАННЫЕ

PP

PPS-V

ПРИМЕНЕНИЕ

демпфер	насос	Материал
EQUAFLUX 51 PP	MIDGETBOX CUBIC 15 MICROBOXER	PP PP PP
EQUAFLUX 51 PVDF	CUBIC 15 MICROBOXER MICROBOXER	ECTFE PVDF Aisi 316
EQUAFLUX 51 PPS-V	MICROBOXER	ALU

РАЗМЕРЫ

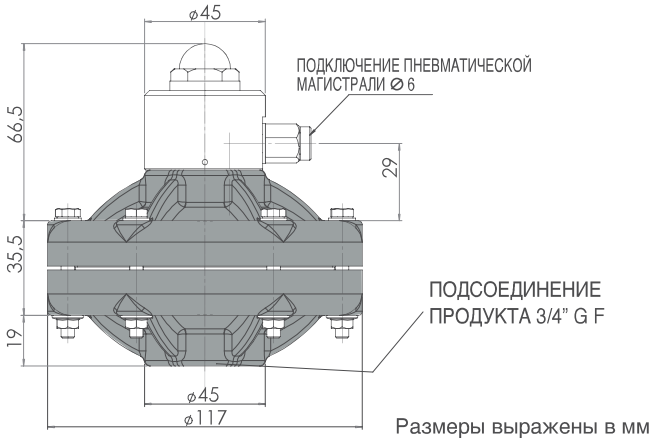

Размеры выражены в мм

EQUAFLUX 100

DEBEM

STANDARD: II 3/3G D IIB T 135°C (для зоны 2)
CONDUCT: II 2/2GD c IIB T 135°C (для зоны 1)

PP

Подсоединение продукта	G 1”
Подключение пневматической магистрали	ø 6 мм
Макс. давление подачи воздуха	7 bar

Для насосов:

MINIBOXER, BOXER 50 BOXER 80, BOXER 81 и BOXER 100

Конструктивные материалы	Вес	Макс. темп.
PP	1,5 Кг	60°C
PVDF	1,7 Кг	95°C
PPS-V	1,7 Кг	95°C

ТЕХНИЧЕСКИЕ ДАННЫЕ

ПРИМЕНЕНИЕ

демпфер	насос	Материал
EQUAFLUX 100 PP	MINIBOXER	PP
	BOXER 81	PP
	BOXER 100	PP
EQUAFLUX 100 PVDF	MINIBOXER	PVDF
	MINIBOXER	Aisi 316
	BOXER 80	Aisi 316
	BOXER 81	PVDF
	BOXER 100	PVDF
	BOXER 100	AISI 316
EQUAFLUX 100 PPS-V	BOXER 50	ALU
	BOXER 81	ALU
	BOXER 100	ALU

PVDF

PPS-V

РАЗМЕРЫ

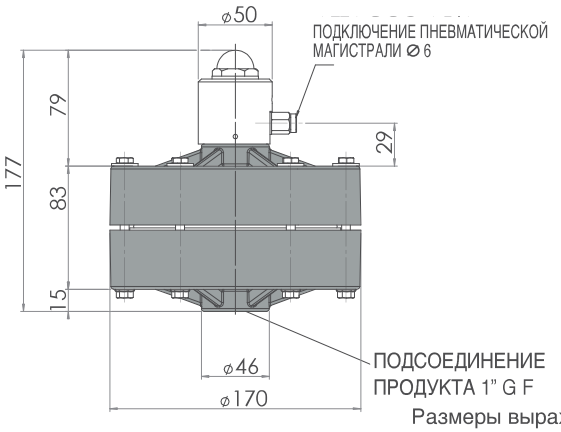

Размеры выражены в мм

DEBEM

EQUAFLUX 200

STANDARD: II 3/3G D IIB T 135°C (для зоны 2)
CONDUCT: II 2/2GD c IIB T 135°C (для зоны 1)

Подсоединение продукта	G 1” 1/2
Подключение пневматической магистрали	ø 6 мм
Макс. давление подачи воздуха	7 bar

Для насосов:

BOXER 150, BOXER 250 и BOXER 251

Конструктивные материалы	Вес	Макс. темп.
PP	3,8 Кг	60°C
PVDF	4,5 Кг	95°C
PPS-V	4,5 Кг	95°C

PPS-V

ТЕХНИЧЕСКИЕ ДАННЫЕ

PP

PVDF

ПРИМЕНЕНИЕ

демпфер	насос	Материал
EQUAFLUX 200 PP	BOXER 150 BOXER 250	PP PP
EQUAFLUX 200 PVDF	BOXER 150 BOXER 150 BOXER 250 BOXER 251	PVDF Aisi 316 PVDF Aisi 316
EQUAFLUX 200 PPS-V	BOXER 150 BOXER 251	ALU ALU

РАЗМЕРЫ

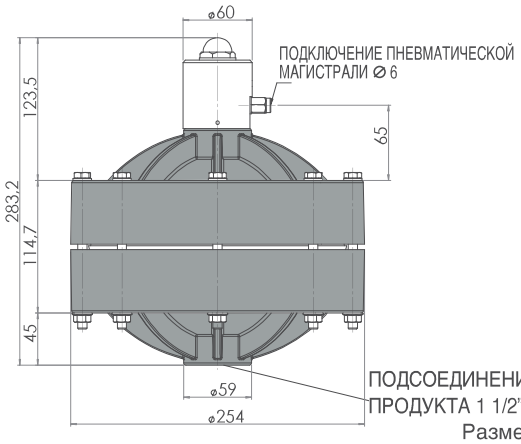

Размеры выражены в мм

EQUAFLUX 302

DEBEM

STANDARD: II 3/3G D IIB T 135°C (для зоны 2)
CONDUCT: II 2/2GD c IIB T 135°C (для зоны 1)

PP

Подсоединение продукта	G 2”
Подключение пневматической магистрали	Ø 8 мм
Макс. давление подачи воздуха	7 bar

Для насосов:

BOXER 502

Конструктивные материалы	Вес	Макс. темп.
PP	23 Кг	60°C
PVDF	28,5 Кг	95°C
Aisi 316	26 Кг	95°C

ТЕХНИЧЕСКИЕ ДАННЫЕ

ПРИМЕНЕНИЕ

демпфер	насос	Материал
EQUAFLUX 302 PP	BOXER 502	PP
EQUAFLUX 302 PVDF	BOXER 502	PVDF
EQUAFLUX 302 Aisi 316	BOXER 502	Aisi 316

PVDF

Aisi 316

РАЗМЕРЫ

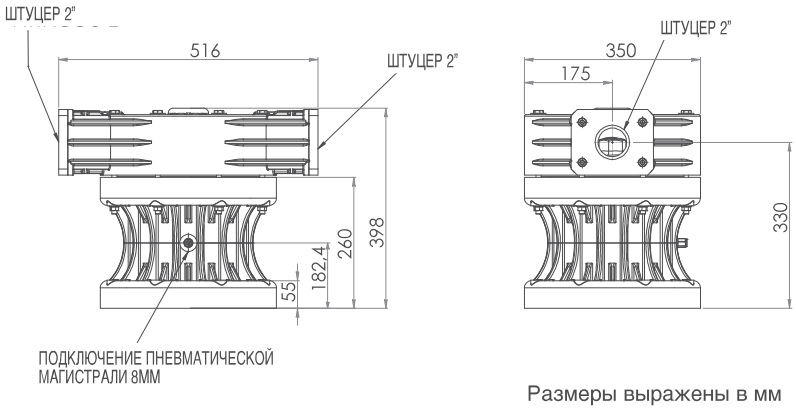

Размеры выражены в мм

DEBEM

EQUAFLUX 303

STANDARD: II 3/3G D IIB T 135°C (для зоны 2)
CONDUCT: II 2/2GD c IIB T 135°C (для зоны 1)

Подсоединение продукта	G 3”
Подключение пневматической магистрали	Ø 8 мм
Макс. давление подачи воздуха	7 bar

Для насосов:

BOXER 503

Конструктивные материалы	Вес	Макс. темп.
PP	3,8 Кг	60°C
PVDF	4,5 Кг	95°C
PPS-V	4,5 Кг	95°C

Приведенные значения зависят от конструктивных материалов

PP

ТЕХНИЧЕСКИЕ ДАННЫЕ

PVDF

ПРИМЕНЕНИЕ

демпфера	насоса	Материал
EQUAFLUX 303 PP	BOXER 503	PP
EUAFLUX 303 PVDF	BOXER 503	PVDF

РАЗМЕРЫ

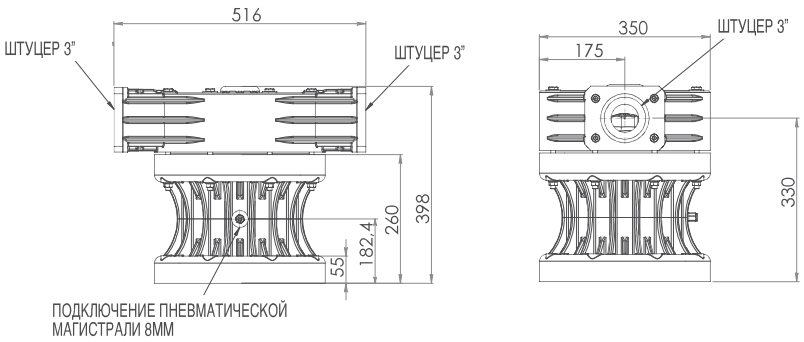

Размеры выражены в мм