# FF71A

## Фланцевый расходомер для воздуха с лопастью из нержавеющей стали

Подходит для сигнализации, контроля и регулирования потока воздуха в системах кондиционирования воздуха и во всех системах, которые требуют охлаждение или обогрев воздуха. Используется также для контроля вентилятора, охлаждающего насоса, компрессора, или для приостановки питания электрических нагревателей в случае непостоянного потока.

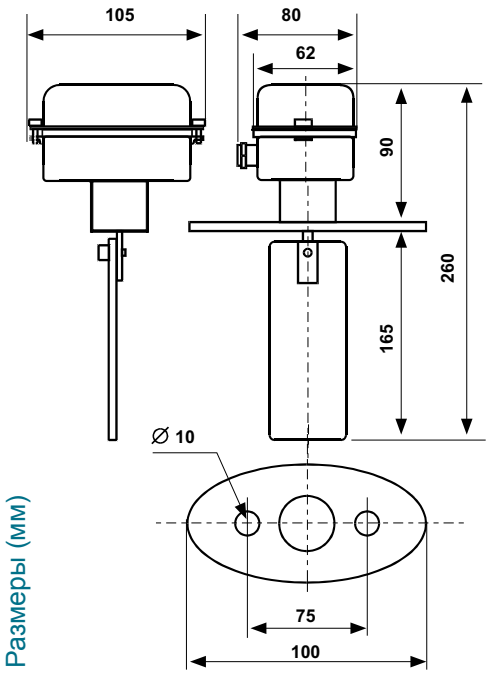


| | Сечение трубопровода см² | Макс.-Возрастающ. скорость потока м/сек. | Макс.-Убывающая скорость потока м/сек. | Рабочая температура °C | Максим. внешняя температура °C | Уровень защиты |
|---|---|---|---|---|---|---|
| FF71A | 160 | 1,4 | 0,6 | -20 ÷ 70 | 50 | IP54 |
| | 320 | 2,2 | 1,2 | -20 ÷ 70 | 50 | IP54 |
| | 640 | 3 | 1,6 | -20 ÷ 70 | 50 | IP54 |
| | 1280 | 3 | 1,7 | -20 ÷ 70 | 50 | IP54 |

## ЭЛЕКТРИЧЕСКИЕ ХАРАКТЕРИСТИКИ

Однополюсный коммутирующийся микропереключатель SPDT.

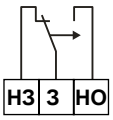


Номинальное напряжение изоляции Ui 380В~.
Продолжительная нагрузка номинального тока Ith 10A.
Номинальный рабочий ток Ie

| | | 220В- | 250В~ |
|---|---|---|---|
| Резистивная нагрузка | AC-12 | - | 10A |
| Индуктивная нагрузка | AC-15 | - | 3A |
| Постоянный ток | DC-13 | 0,2A | - |

ПРИМЕР ЭЛЕКТРИЧЕСКОГО СОЕДИНЕНИЯ

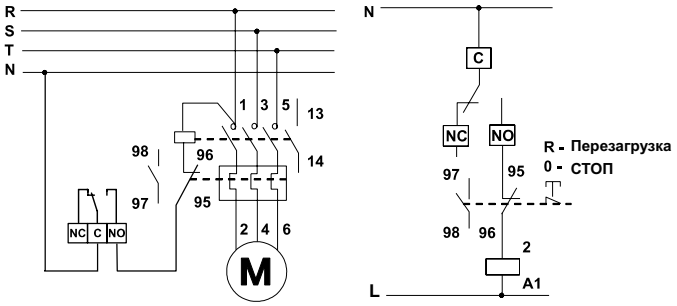


Выключение питания, если поток воздуха в трубопроводе снижается