FF82

Регулятор расхода для жидкостей, с корпусом из пластика и лопастью из нержавеющей стали

Регулятор расхода FF82 контролирует расход жидкости в трубопроводе систем охлаждения и отопления (D.M. 1/12/1975 стандарты безопасности для оборудования, которое содержит горячие жидкости под давлением, коллекция R документ R.2.C.6.). В системах отопления с закрытым расширительным баком, в котором движение обеспечивается посредством электронасосов, приток тепла прерывается автоматически в случае остановки работы циркуляционных насосов.

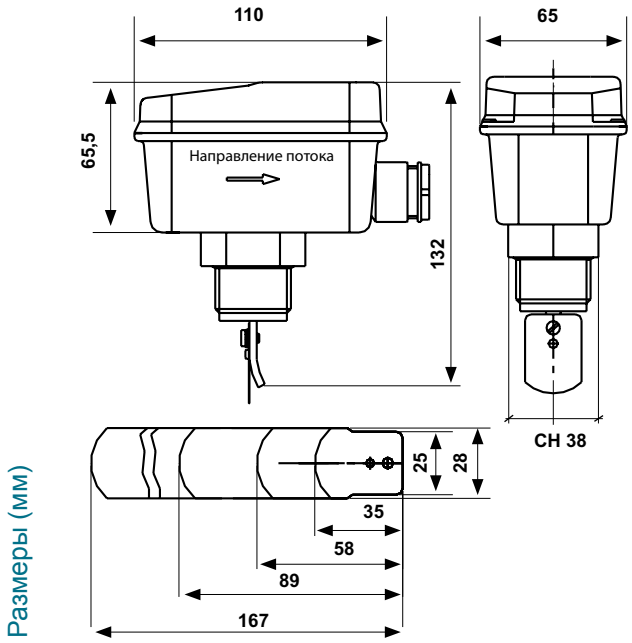

	Диаметр трубопр.	Длина лопасти	Мин. значение калибровки (м³/час) с потоком: возраст.	убывающ.	Макс. значение калибровки (м³/час) с потоком: возраст.	убывающ.	Макс. рабочее давление бар	Рабочая температура °C	Уровень защиты
FF82	G1	35	1	0,5	2	1,9	10	-20 ÷ 110	IP54
	G1 1/4	35	1,2	0,7	2,9	2,7	10	-20 ÷ 110	IP54
	G1 1/2	58	1,6	1	3,9	3,6	10	-20 ÷ 110	IP54
	G2	58	2,9	2,1	6,1	5,7	10	-20 ÷ 110	IP54
	G2 1/2	89	4	2,7	7	6,5	10	-20 ÷ 110	IP54
	G3	89	6,1	4,3	11,4	10,7	10	-20 ÷ 110	IP54
	G4	89	14,7	11,3	28,9	27,6	10	-20 ÷ 110	IP54
	*	167	7,9	6,1	18,4	17,3	10	-20 ÷ 110	IP54
	G5	89	28,3	22,8	55,5	53	10	-20 ÷ 110	IP54
	*	167	12,8	9,2	26,7	25	10	-20 ÷ 110	IP54
	G6	89	43	35,8	85	81,6	10	-20 ÷ 110	IP54
	*	167	16,8	12,2	32,5	30,5	10	-20 ÷ 110	IP54
	G8	89	85	72,4	172,3	165,5	10	-20 ÷ 110	IP54
	*	167	46,4	38,5	94	90,7	10	-20 ÷ 110	IP54

*Эти значения получены добавив более длинную лопасть