КОНДЕНСАТООТВОДЧИКИ

КОНДЕНСАТООТВОДЧИКИ ПОПЛАВКОВЫЕ ADCA FLT21

(Высокопрочный чугун, 1/2″ – 1″; DN 15 мм – DN 25 мм)

ОПИСАНИЕ

Конденсатоотводчики поплавковые ADCA FLT21 со встроенным биметаллическим клапаном для выпуска воздуха и других неконденсируемых газов предназначены для широкого спектра применений в пароконденсатных системах, обеспечивая их максимальную энергоэффективность.

Типовыми применениями являются установка на теплообменниках, теплообменных агрегатах, сушильных цилиндрах, паровых рубашках и другом оборудовании, где требуется постоянный, непрерывный отвод конденсата.

ОСНОВНЫЕ СВОЙСТВА

- Высокая пропускная способность
- Постоянный отвод конденсата и воздуха (встроенный биметаллический клапан)
- Не накапливают конденсат
- Конденсат отводится при температуре насыщения
- Не подвержены влиянию резких изменений нагрузок и перепадов давления
- Длительный срок службы
- Простой и быстрый монтаж, легкое обслуживание
- Направление потока может быть легко изменено путем поворота корпуса в отношении поплавкового механизма и крышки

ТЕХНИЧЕСКИЕ ХАРАКТЕРИСТИКИ	
Типоразмер, DN	1/2'' – 1''; DN 15 – DN 25 мм
Номинальное давление, PN	16 бар
Максимальный перепад давления, ▲P	FLT21–4,5 – 4,5 бар FLT21–10 – 10 бар FLT21–14 – 14 бар
Рабочая среда	Насыщенный и перегретый пар
Материал исполнения	Высокопрочный чугун с шаровидным графитом (SG Iron)
Присоединения	Внутреннее резьбовое ISO 7 Rp или NPT Фланцевое EN 1092–1/2 PN16 Фланцевое ASME B16.42 Класс 150
Монтаж на трубопроводе	Горизонтальная или вертикальная установка. Угловая горизонтальная или вертикальная установка. Направление потока может быть легко изменено путем поворота корпуса в отношении поплавкового механизма и крышки. Стандартное направление потока справа налево (R-L).
ОПЦИИ	Дополнительные соединения для удаления воздуха и дренажа SLR – Клапан для выпуска паровых пробок. HVV – Клапан для сброса воздуха ручной. BDV – Клапан дренажный ручной. AFZ – Клапан защиты от размораживания автоматический. VB21M – Прерыватель вакуума автоматический. FLL – Устройство для принудительного открытия (рычаг подъема поплавка).

КОНДЕНСАТООТВОДЧИКИ

ОГРАНИЧЕНИЯ ПО ПРИМЕНЕНИЮ		
Корпус из высокопрочного чугуна		Допустимая температура, °C
Фланцевое присоединение PN16*	Фланцевое присоединение Класс 150**	
16,0	16,0	100
15,5	14,8	150
14,7	13,9	200
13,9	12,1	250

РМО – Максимальное рабочее давление 14 бар; ТМО – Максимальная рабочая температура 250°C;
* В соответствии с EN 1092-2:2018;
** В соответствии с ASME B16.42.

ПРОПУСКНАЯ СПОСОБНОСТЬ, кг/ч										
Модель	Типоразмер, DN	Перепад давления, бар								
		0,5	1,0	1,5	2,0	4,5	7	10	12	14
FLT21–4,5	1/2'' –1''; DN 15 – DN 25 мм	305	395	455	500	680	–	–	–	–
FLT21–10		235	330	400	440	630	694	705	–	–
FLT21–14		220	277	318	365	481	556	654	691	710

НАПРАВЛЕНИЕ ПОТОКА И МОНТАЖ НА ТРУБОПРОВОДЕ		
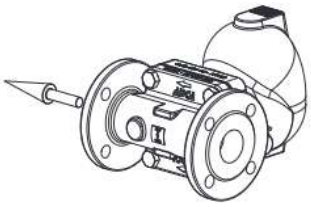	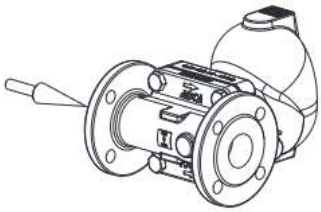	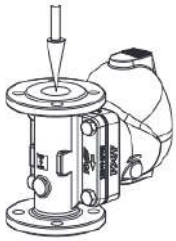
IR – Установка на горизонтальном трубопроводе справа налево	IL – Установка на горизонтальном трубопроводе слева направо	IT – Установка на вертикальном трубопроводе сверху вниз
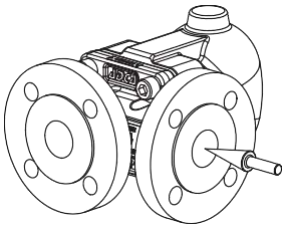	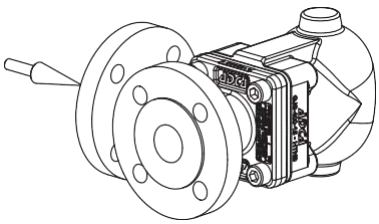	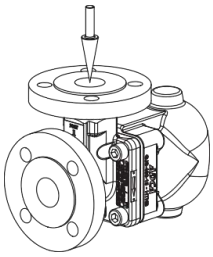
AR - Установка на горизонтальном трубопроводе под углом, направление потока справа фронтально вперед	AL- Установка на горизонтальном трубопроводе под углом, направление потока слева фронтально вперед	AT - Установка на вертикальном трубопроводе под углом, направление потока сверху фронтально вперед

КОНДЕНСАТООТВОДЧИКИ

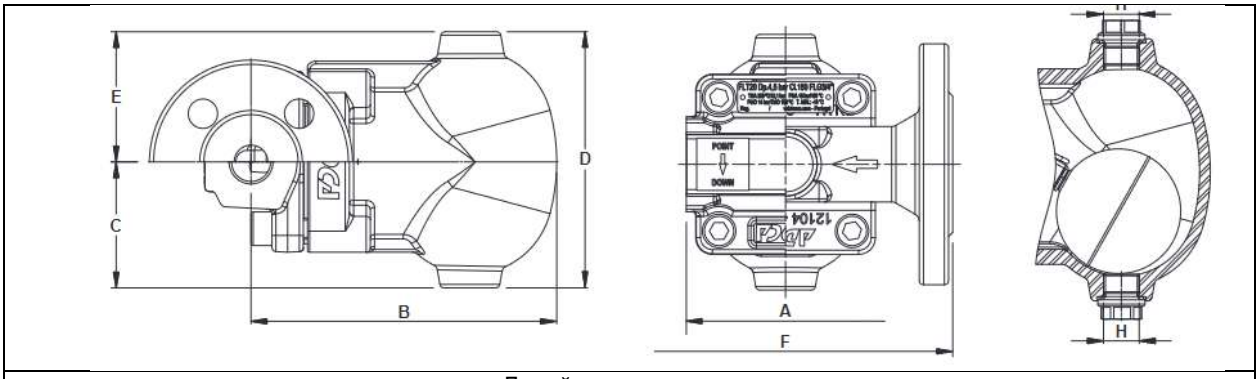

Линейная конструкция

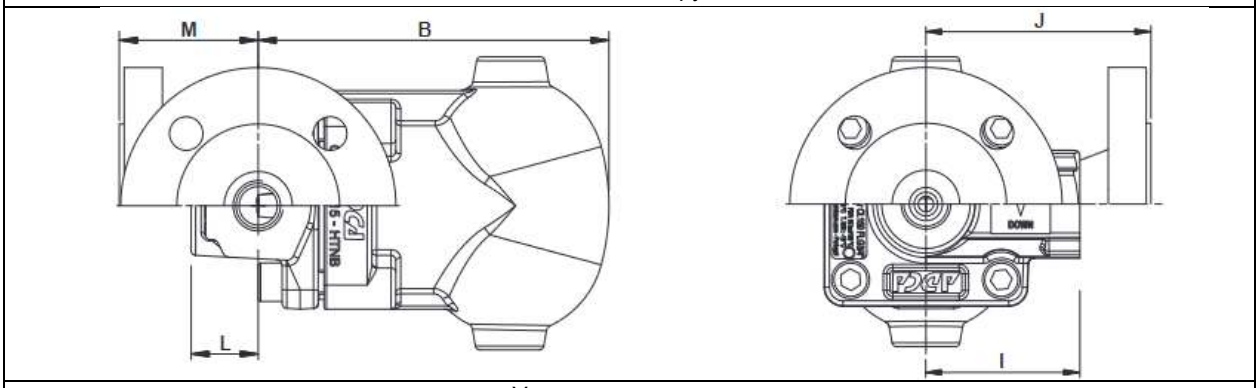

Угловая конструкция

ВЕСОГАБАРИТНЫЕ ХАРАКТЕРИСТИКИ, мм – ЛИНЕЙНАЯ КОНСТРУКЦИЯ											
Резьбовое / Сварное внахлест (SW) присоединение								PN16		Класс 150	
Типоразмер, DN	A	B	C	D	E	H *	Масса, кг	F	Масса, кг	F	Масса, кг
1/2" – DN 15	95	160	60	139	79	3/8”	4,9	150	6,2	150	5,8
3/4” – DN 20	95	160	60	139	79	3/8”	4,8	150	6,7	150	6,1
1” – DN 25	95	160	60	139	79	3/8”	4,7	160	7,4	160	7,2

ВЕСОГАБАРИТНЫЕ ХАРАКТЕРИСТИКИ, мм – УГЛОВАЯ КОНСТРУКЦИЯ														
Резьбовое / Сварное внахлест (SW) присоединение									PN16			Класс 150		
Типоразмер, DN	B	C	D	E	H *	I	L	Масса, кг	J	M	МАССА (кг)	J	M	Масса, кг
1/2" – DN 15	160	60	139	79	3/8”	65	28	4,9	95	58	6,5	100	63	6,0
3/4” – DN 20	160	60	139	79	3/8”	65	28	4,9	95	58	7,0	100	63	6,4
1” – DN 25	160	60	139	79	3/8”	65	28	4,9	95	58	7,5	100	63	6,9

* Стандартно в моделях с фланцами EN или внутренней резьбой ISO 7 Rp эти соединения имеют внутреннюю резьбу ISO 228. В версиях с фланцами ASME, внутренней резьбой NPT или сварным внахлест присоединением (SW) эти соединения имеют внутреннюю резьбу NPT.