Цельнонержавеющие теплообменники типа

MAX

ELTE s.r.o.

H0K H1K H2K S-1

конструктивные параметры первичной и вторичной части	I.	II.	III.
макс. температура:	250 °C	165 °C	180 °C
макс. давление:	1,6 МПа	2,5 МПа	2,5 МПа
(макс. давление в трубах и кожухе)			
материал:	WNr. 1.4541, AISI 321 (ČSN 17 248.4)		

H0K, H1K, H2K: пригодны про особняк, обогрев ТВ, обогрев бассейновой воду
S-1: пригодны про энергетическойе приспособление, пищевой, фармацевтический а текстильный промышленность

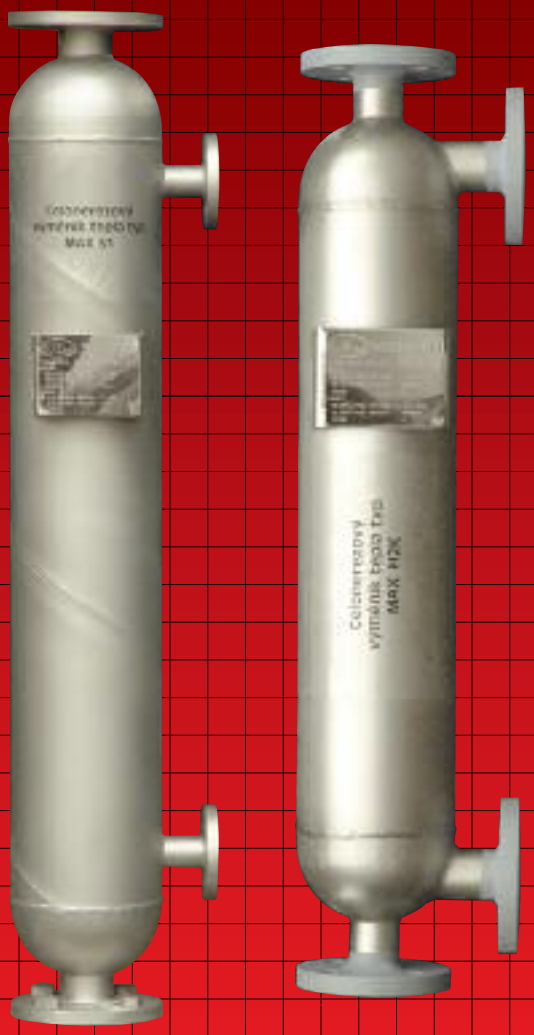

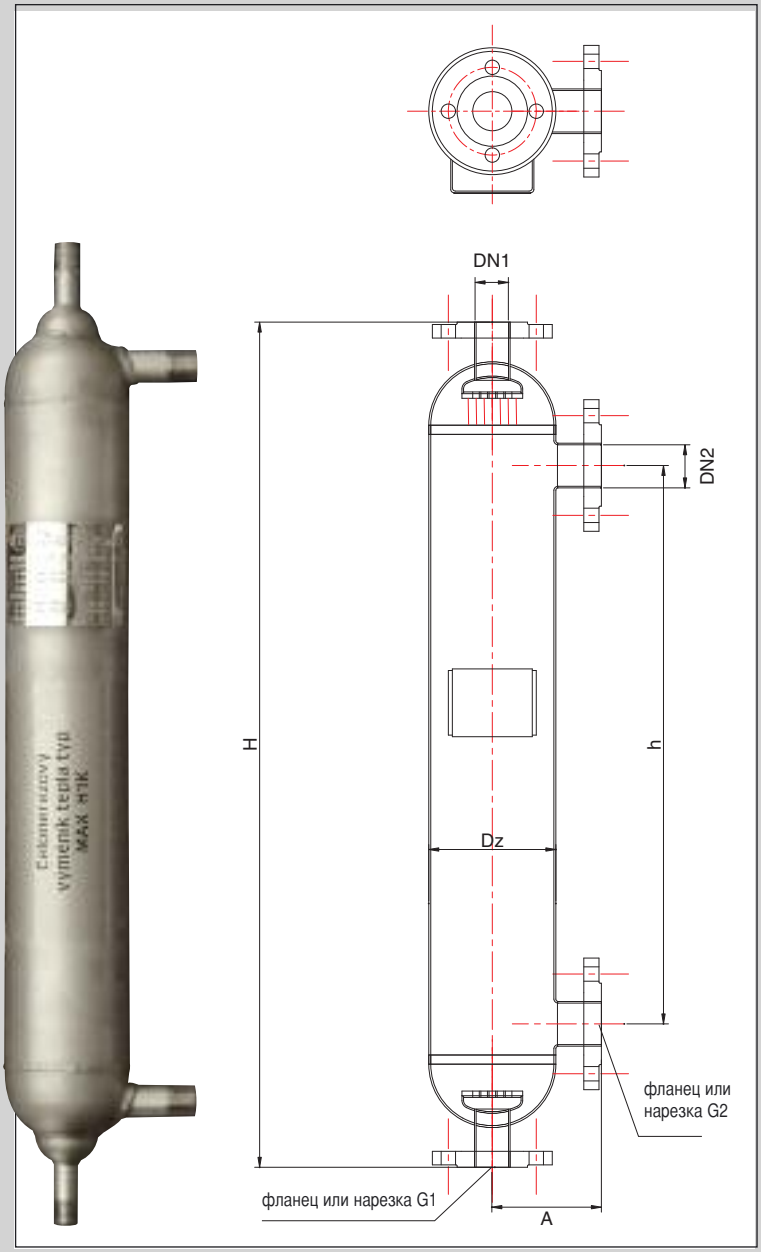

Тип теплообменника	Dz	H	A	h	DN1	DN2	PN	G1/G2	количество труб.	теплообменная поверхность	тепл. мощность	масса
	мм	мм	мм	мм	мм	мм	МПа		шт	$м^2$	кВт	кг
MAX H0K	80	585	140	418	15	20	4,0/1,6	1/2"/3/4"	3	0,3	20	5
MAX H1K	102	800	161	600	15	20	4,0/1,6	1/2"/3/4"	5	0,4	70	8
MAX H2K	140	820	200	620	32	32	4,0/1,6	5/4"/5/4"	9	1,3	140	15
MAX S-1	220	1060	700	159	40	50	4,0/1.6		20	3,0	370	30