Mut International

Трёхходовые вентили фланцевые PN16

Тип: MK DN

Основные характеристики, Функционирование

Трёхходовые вентили типа MK DN могут использоваться в качестве переключателей, смесителей и прерывателей в отопительных системах, системах кондиционирования и вентиляции, а также в бытовых водонагревательных системах. Использование трёхходовых вентилей типа MK DN позволяет избежать проблем, с которыми обычно сталкиваются при эксплуатации традиционных смесителей. Вентили данного типа могут быть оснащены серводвигателем MUT серии AS.

Материалы

Корпус вентиля – чугун
Клапан – бронза у DN50
нержавеющая сталь DN 65, 80, 100
Вал – нержавеющая сталь
Изоляция вала – EPDM

Тип		MK DN			
Номинальный диаметр	DN	50	65	80	100
Ном. скорость потока	K_{VS} м³/ч	40	63	100	160
Подъём вала	h	15 mm	30 mm		
Номер изделия в каталоге	MK DN	7.006.00255.0	7.006.00256.0	7.006.00257.0	7.006.00381.0
Давление	PN	16			
Макс. разница давления	t_{max}	140°C			
Макс. разница давления	Δp_{max}	200 kPa			
Утечка		=< 0,1% z K_{VS}			
Характеристики потока регулирующие кривые		Равнопроцентная характеристика регулировки, A->AB a B->AB B->AB линейные для DN 100 A->AB a B->AB быстрое открытие только для DN 50			
Тип рекомендуемого серводвигателя		**AS800, AS1400** максимальная масса 140 кг Подъём 36мм			

Схема подключения

Смешивание

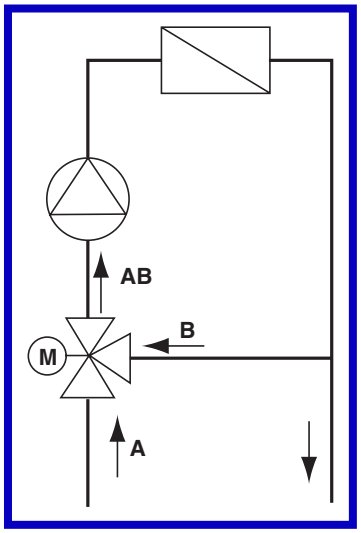

Включено/выключено (прерывание)

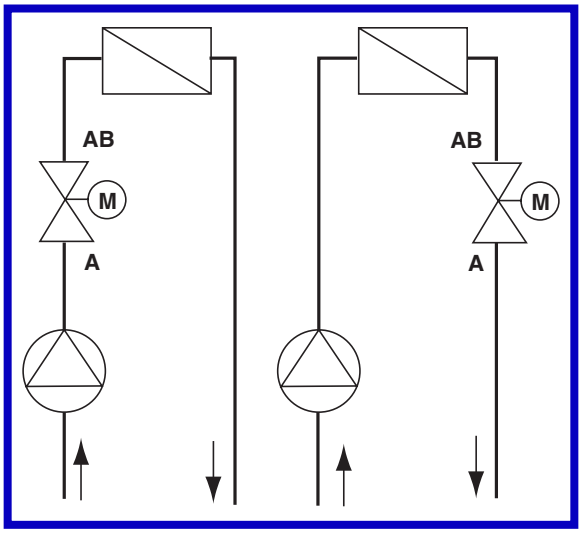

Разделение

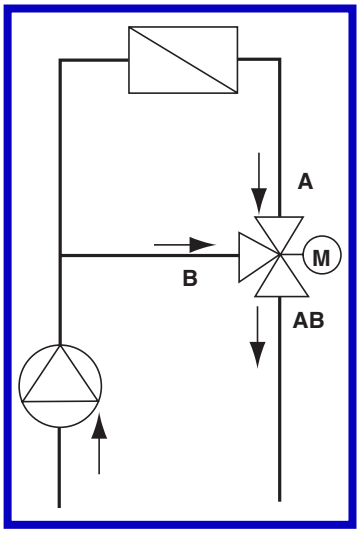

Mut International

Трёхходовые вентили фланцевые PN16

Тип: MK DN

Общие размеры

DN	50	65	80	100
L	230	291	312	350
I	100	120	130	150
K	125	145	160	180
D	165	185	200	220
E	32	35	35	35
F	34	34	34	37
G	86	121	131	163
Фланцы	UNI 2223			
Отверстия	4	4	8	8
диаметр отверстия	18	18	18	18

Трёхходовые вентили типа MK DN обеспечивают
- чрезвычайно низкий проток даже при их использовании в качестве переключателей в системах с высокой разницей давления.
- Равнопроцентную характеристику регулировки, которая является наиболее подходящей для отопительных систем и систем кондиционирования.
- Невозможность блокировки шаровидного клапана даже при наличии в системе кальценированного осадка, шлаков и пр. отложений.
- Диапазон рабочей температуры от 4 до 140 °C .

Благодаря этим качествам, вентили данного типа являются наиболее удобными для регулирования температуры в водонагревательных системах и системах, использующих структурно-встроенные нагревательные панели.
Чугунный корпус и бронзовый клапан – у вентилей DN50. Клапан и вал из нержавеющей стали - у вентилей DN65, 80, 100. Фланцы изготовлены согласно ISO UNI 2223.
Изоляция вала представляет собой О-кольца, которые легко заменяются в случае износа.
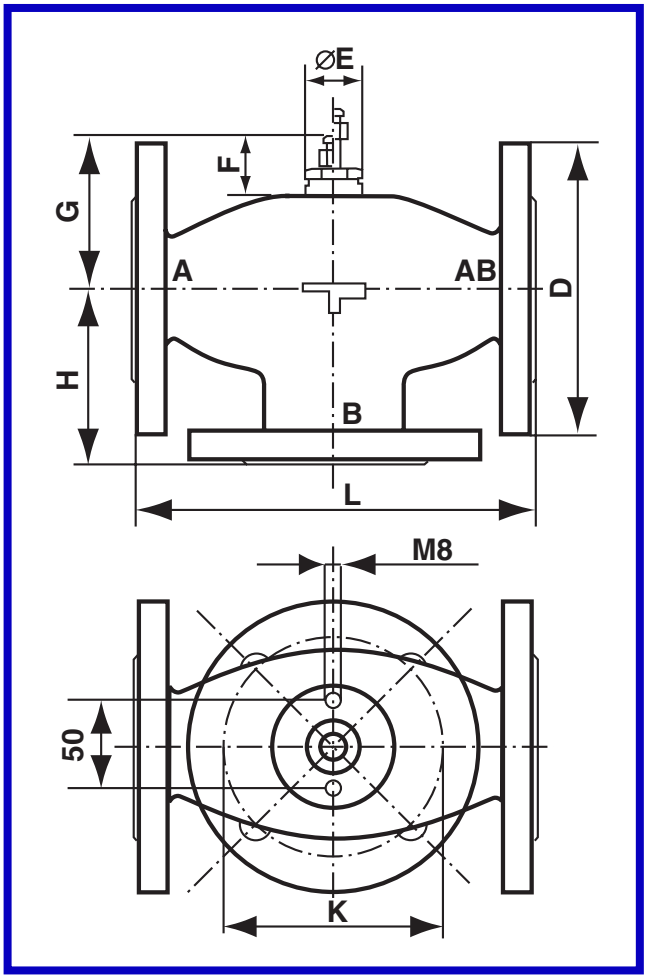
Вентиль с ручным управлением