Пережимной клапан VM

Пережимной клапан VM производится фирмой WAM и предназначен для перекрытия линий подачи материалов в пневмотранспорте, дозирующем оборудовании и .п.

Главное отличие пережимного клапана от обычных кранов в том, что в открытом состоянии внутреннее сечение клапана равно сечению трубы и поэтому материал может передаваться без потери производительности.

Также важной особенностью является скорость закрытия, это происходит за доли секунды, т.к. процесс пережимания происходит подачей воздуха.

Благодаря этим характеристикам пережимные клапаны VM широко используются для перекрытия потоков материалов в пневмосистемах, на подаче материалов в силоса, в установках дозирования и т.п.

Технические характеристики и конкурентные преимущества:

- небольшие размеры
- простая замена изнашиваемых деталей
- передаваемый материал контактирует только с внутренней частью
- рабочее давление до 3,5 атм.
- давление набухания до 6,0 атм.
- дифференциальное давление до 2,5 атм.

Варианты пережимных клапанов:

Главная характеристика - внутреннее сечение. Возможно производство:

1. 13мм
2. 20 мм
3. 25 мм
4. 32 мм
5. 40 мм
6. 50 мм
7. 65 мм
8. 80 мм
9. 100 мм
10. 125 мм
11. 150 мм
12. 200 мм

Опции:

- взрывозащитное исполнение по ATEX 22
- подбор муфт в зависимости от материала в пневмосистеме
- разные соединительные фланцы

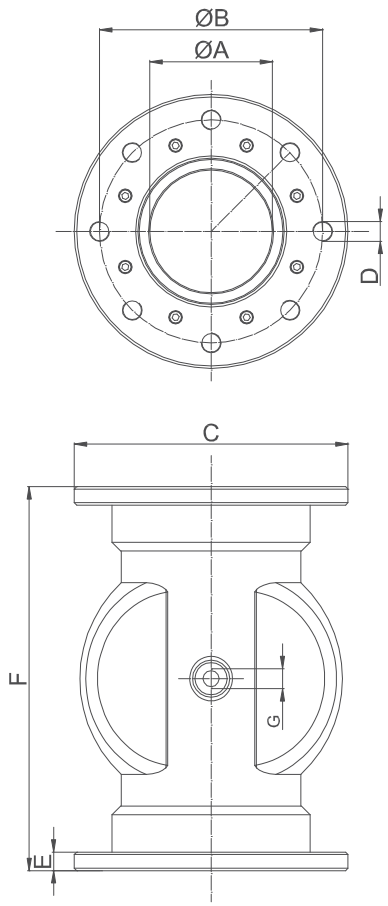

Sizes - *Baugrößen von*
Tailles de - *Taglie da*
40 - 200

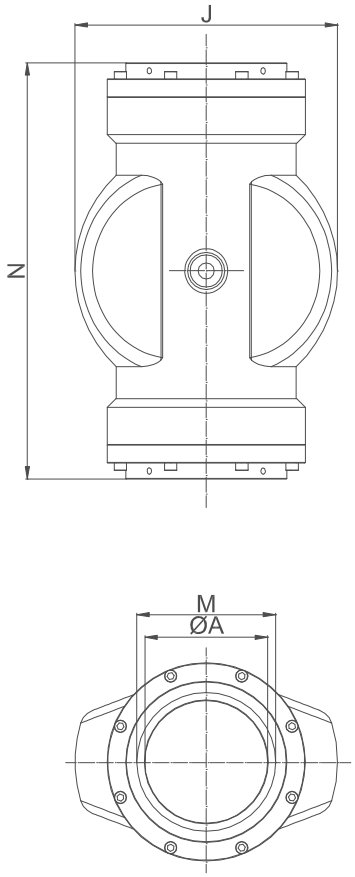

Sizes - *Baugrößen von*
Tailles de - *Taglie da*
40 - 100

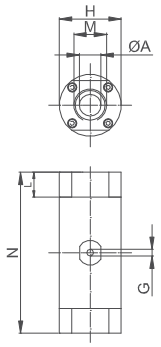

Sizes - *Baugrößen von*
Tailles de - *Taglie da*
13 - 32

Type	A	B	C	D		E	F	G	H	J	L	M	N	Weights - *Gewichte* Poids - *Pesi* kg
				Ø	n°									
VM013	13							⅛"	42		18	½"	120	0.40
VM020	20							⅛"	50		20	¾"	130	0.50
VM025	25							⅛"	56		22	1"	130	0.70
VM032	32							⅛"	70		25	1 + ¼"	165	1.10
VM040	40	110	150	M 16	4	12	178	⅛"		99		1 + ½"	202	2.20
VM050	50	125	165	M 16	4	15	190	⅛"		114		2"	214	3.40
VM065	65	145	185	M 16	4	15	225	¼"		138		2 + ½"	230	4.00
VM080	80	160	200	M 16	4	15	270	¼"		180		3"	294	5.40
VM0100	100	180	220	M 16	8	15	310	¼"		214		4"	334	7.60
VM0125	125	210	250	M 16	8	15	350	¼"		250				10.20
VM0150	150	240	285	M 16	8	18	396	¼"		285				15.60
VM0200	200	295	340	M 16	8	25	460	¼"		374				22.80

termocomplekt.ru