Задвижки шланговые стандартные 0

Задвижки данной серии изготавливаются диаметром от 25 до 400 мм в корпусе из алюминия или углеродистой стали. Данные задвижки широко применяются на предприятиях горно-металлургического комплекса, на предприятиях по добыче полезных ископаемых. По заказу клиента задвижки комплектуются электро- и пневмоприводами в общепромышленном и взрывозащищенном исполнении.

Изготовление и поставка:	По ТУ 3742-019-55604618-2017
Тип конструкции:	Задвижка шланговая полнопроходная
Диаметр номинальный	DN 20 – DN 400
Давление рабочее:	6,10 кгс/см2
Рабочая температура:	до +180°С в зависимости от материала патрубка
Управление:	- штурвал; - редуктор; - электропривод ; - пневмопривод.
Класс герметичности:	«А» по ГОСТ Р 54808-2011
Основные рабочие среды:	абразивная пульпа, цемент, песок, буровые растворы, канализационные стоки, комбикорм, вода
Направление подачи среды:	любое
Климатическое исполнение:	У1 по ГОСТ 15150-69
Присоединение:	- фланцевое, ответные фланцы – по ГОСТ 33259-15, тип 01 или 11, исполнение В)

Гарантийные обязательства

Гарантийный срок эксплуатации – 12 месяцев со дня ввода в эксплуатацию, но не более 18 месяцев с момента продажи при условии соблюдения потребителем правил транспортировки, монтажа и эксплуатации.

Конструкция задвижек

Позиция	Наименование
1	Корпус
2	Патрубок
3	Пережимное устройство
4	Шпиндель
5	Штурвал

Задвижки со штурвалом

Основные габаритные и присоединительные размеры

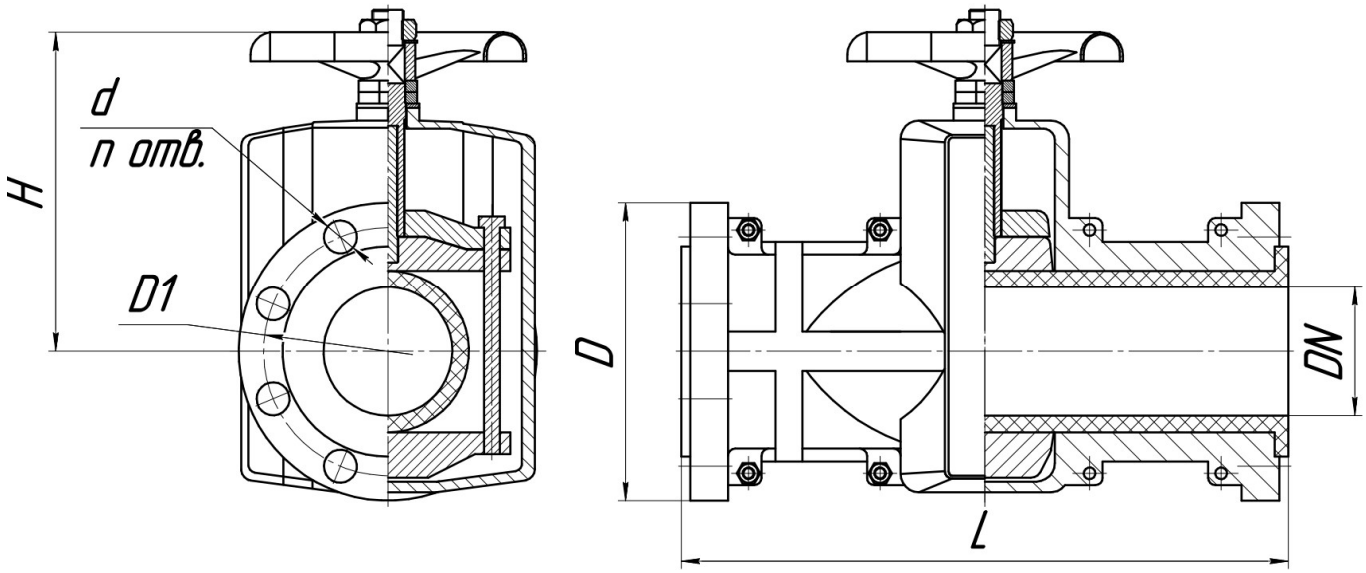

Номинальный диаметр DN, мм	Рабочее давление, кгс/см2	Размеры, мм						Масса, кг
		L	H	D	D1	n	d	
20	10	145	105	110	75	4	14	2
25	10	145	110	115	85	4	14	2,5
32	10	160	150	135	100	4	18	3,5
40	10	180	150	145	110	4	18	5
50	10	210	175	160	125	4	18	6
65	10	250	195	180	145	4	18	9
80	10	300	237	195	160	4	18	12
100	10	350	290	215	180	8	18	19
125	8	430	310	245	210	8	18	22
150	8	500	355	280	240	8	22	32
200	8	650	430	335	295	8	22	59
250	8	810	544	390	350	12	22	90
300	6	980	595	440	400	12	22	112
400	6	1220	760	565	515	16	26	150

Задвижки с электроприводом

Номинальный диаметр DN, мм	Максимальный крутящий момент, Н*м	Возможные варианты электроприводов			
		AUMA	АБС Автоматизация	ГЗ Электропривод	Тулаэлектропривод
50	30	SA07.5	ПЭМ-А3	ГЗ – А70	НА-05
65	40	SA07.5	ПЭМ -А3	ГЗ – А70	НА – 05
80	50	SA07.5	ПЭМ – А3	ГЗ – А70	НА – 05
100	60	SA07.5	ПЭМ – А3	ГЗ – А70	НА – 05
125	80	SA10.1	ПЭМ – А11	ГЗ – А100	НА - 11
150	100	SA10.1	ПЭМ – А11	ГЗ – А100	НА – 11
200	120	SA10.1	ПЭМ – Б5	ГЗ – А150	НБ – 03
250	180	SA14.1	ПЭМ – Б5	ГЗ – Б200	НБ – 03
300	240	SA14.1	ПЭМ – Б5	ГЗ – Б300	НБ – 03
350	290	SA14.5	ПЭМ – Б5	ГЗ – Б300	НБ – 03
400	350	SA14.5	ПЭМ – В14	ГЗ – В600	НВ - 03

Задвижки шланговые с DN менее 50 мм не представляется возможным укомплектовать электроприводом из-за их габаритных размеров.
Стандартный электропривод комплектуется:
- ручным дублером
- концевыми выключателями (открыто/закрыто)
- моментными выключателями.

Возможна поставка электроприводов с дополнительными опциями:
- взрывозащищенное исполнение
- токовый датчик положения 4-20 мА
- подключение по цифровой шине, например ProfiBUS, ModBUS и т.д
- блок управления.

Задвижки с пневмоприводом

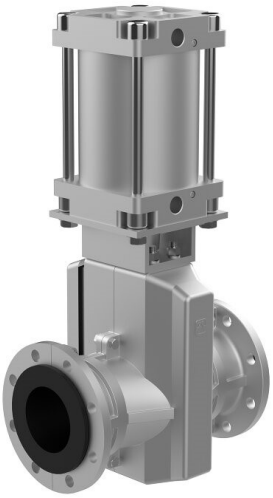

Номинальный диаметр DN, мм	Диаметр поршня пневмопривода, мм	Ход штока, мм	Управляющее пневмоприводом давление, кгс/см2
25	50	25	6
32	50	35	
40	63	40	
50	100	50	
65	100	65	
80	125	80	
100	160	100	

В таблице приведены значения для управляющего давления пневмопривода = 6 кгс/см2. При других значениях давления необходимо обратиться за консультацией к техническом специалисту.

В комплект поставки задвижки с пневмоприводом может входить:

- блок концевых выключателей
- соленоидный клапан
- позиционер
- фильтр-редуктор
- ручной дублер