Термодинамический конденсатоотводчик тип DT46, ADCA (Португалия)

DN 15–25 мм, PN 4,0 - 6,3 МПа, Тмакс. 400 °С, резьба/резьба, фланец/фланец

Описание

Термодинамический конденсатоотводчик DT42S преимущественно используется в системах среднего и высокого давления. Предпочтительнее для трассировки спутниковых паропроводов. Единственной подвижной деталью DT46 является диск. Не требует настройки во всем диапазоне рабочих нагрузок.

Основные свойства

- дискретный отвод конденсата
- не подвержен влиянию гидроударов и вибрации
- не требует демонтажа для проведения обслуживания

Опции:	Теплоизолирующая крышка.
Рабочая среда:	Насыщенный и перегретый пар.
Типоразмеры:	от DN 1/2" до DN1"
Присоединение:	Внутренняя резьба, Под приварку Фланцевое
Установка	Горизонтальная установка

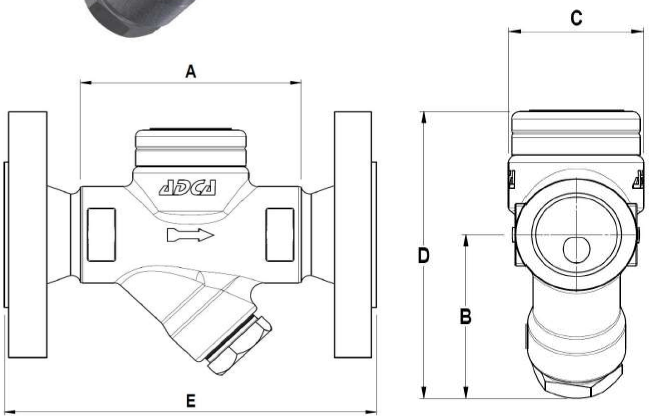

Технические характеристики

Максимальное рабочее давление	4,6 МПа
Максимальная рабочая температура	400 °С
Предельные параметры	
Минимальное допустимое давление	0,15 МПа
Максимальне противодавление	80%

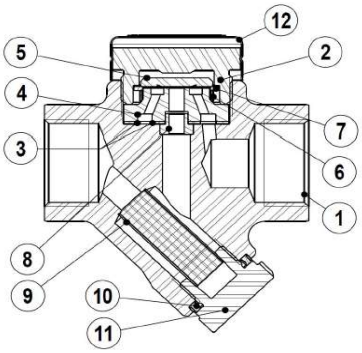

Температура °С	Давление, МПа	
	Фланцевый PN 4,0	Фланцевый PN 6,3
50	40	63
100	37,1	58,5
200	33,3	52,5
300	27,6	43,5
400	23,8	37,5

Спецификация материалов

№	Наименование	Материал
1	Корпус	P250GH / 1.0460
2	Крышка	AISI 304 / 1.4301
3	*Уплотнение	графит
4	*Седло	Нерж сталь
5	*Диск	Нерж сталь
6	*Бимметадическое кольцо	Бимметал
7	*Шайба	AISI 304 / 1.4301
8	*Пробка	AISI 304 / 1.4301
9	*Сетка фильтра	AISI 304 / 1.4301
10	*Прокладка	Нерж. сталь/графит
11	Пробка	A105 / 1.0432
12	Теплоизолирующая крышка	AISI 304 / 1.4301

* поставляемый ремнабор (под заказ)

Габаритные размеры, (мм)

Резьбовой и под приварку встык						PN16/PN40		PN63	
DN	A	B	C	D	Масса (кг)	E	Масса, (кг)	E	Масса (кг)
15–1/2"	95	60	50	109	1,3	150	2,8	150	3,7
20–3/4"	95	60	50	109	1,3	150	3,3	150	5,2
25–1"	95	60	50	115	1,5	160	4,1	160	6,7

Пропускная способность, (кг/ч)

Тип	DN	Перепад давления, (МПа)													
		0,15	0,3	0,5	0,7	0,9	1,2	1,5	1,8	2,1	2,4	3,0	3,5	4,2	4,6
DT 46	15-25	70	100	130	175	190	200	225	240	250	270	290	300	310	320

Код для заказа#

DN	Резьба	Под приварку	Фланцевое PN40
15	V22.47M4.31K12	V22.47M4.36K12	V22.47M4.35K12
20	V22.47M4.31K12	V22.47M4.36K12	V22.47M4.35K12
25	V22.47M4.31K12	V22.47M4.36K12	V22.47M4.35K12