Поплавковые конденсатоотводчики для сжатого воздуха

Поплавковый конденсатоотводчик для сжатого воздуха FA17/G, ½"-¾"

Применение

Для автоматического отвода конденсата из систем сжатого воздуха.

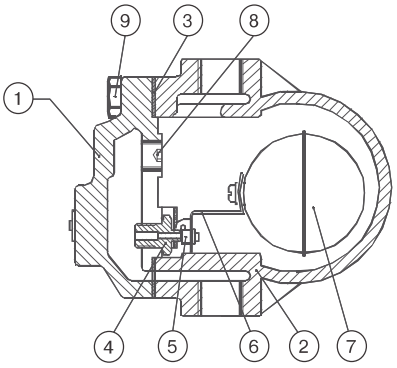

Присоединение

Внутренняя резьба BSP.

Технические характеристики

Максимально допустимое давление	16 бар
Максимально допустимая температура	250 °C
Максимальное рабочее давление	14 бар
Максимальная рабочая температура	180 °C

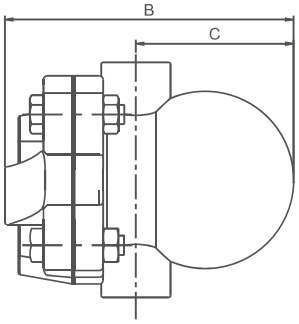

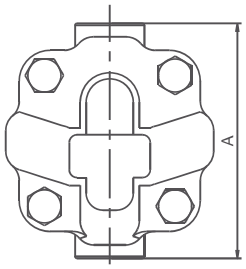

Габаритные размеры

DN	Размеры, (мм)			Масса, (кг)
	A	B	C	
½"-¾"	122	150	68	3,2

Спецификация

1. Корпус	Чугун GGG-40
2. Крышка	Чугун GGG-40
3. Уплотнение	Безасбестовое
4. Седло корпуса	Нерж. сталь AISI 304
5. Клапан	Витон
6. Рычаг	Нерж. сталь AISI 304
7. Поплавок	Нерж. сталь AISI 304
8. Заглушка	Нерж. сталь AISI 304
9. Болт	Сталь St.8.8

Схема установки

Расход, (кг/ч)

Тип	Перепад давления, (бар)												
	0,5	1	1,5	2	3	4	6	7	8	9	10	12	14
FA17/G	120	145	180	190	230	250	300	330	340	360	380	400	430

Установка: вертикальная.

Пример заказа: FA17/G-015 – (диаметр 15 мм, присоединение резьбовое).

ADCA

Поплавковый конденсатоотводчик для сжатого воздуха FA16SS, ½"-¾"

Применение

Для автоматического отвода конденсата из систем сжатого воздуха.

Присоединение

Внутренняя резьба BSP.

Технические характеристики

Максимально допустимое давление	16 бар
Максимально допустимая температура	250 °C
Максимальное рабочее давление	14 бар
Максимальная рабочая температура	180 °C

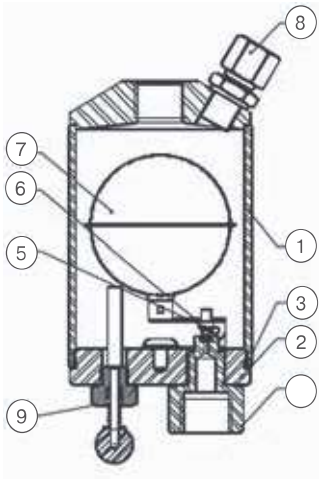

Габаритные размеры

DN	Размеры, (мм)		Масса, (кг)
	A	B	
½"-¾"	75	143	1,6

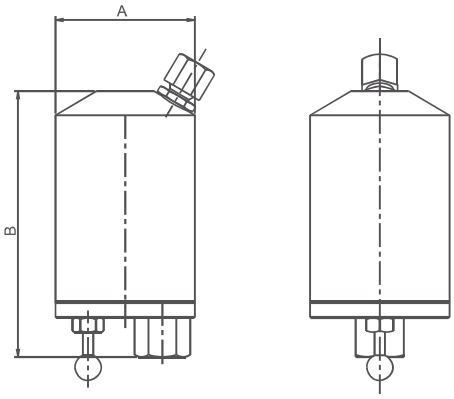

Спецификация

1. Корпус	Нерж. сталь AISI 316
2. Крышка	Нерж. сталь AISI 316
3. Уплотнение	Нитрил
4. Седло корпуса	Нерж. сталь AISI 316
5. Клапан	Витон
6. Рычаг	Нерж. сталь AISI 304
7. Поплавок	Нерж. сталь AISI 304
8. Штуцер	Нерж. сталь
9. *Ручной дублер	Нерж. сталь AISI 304

* – опция.

Расход, (кг/ч)

Тип	Перепад давления, (бар)														
	0,5	1	1,5	2	3	4	6	7	8	9	10	11	12	13	14
FA16SS	120	145	180	190	230	250	300	330	340	360	380	390	400	420	430

Установка: вертикальная.

Существующие типы: FA16SS – без ручного дублера, FA16SSH – с ручным дублером.

Пример заказа: FA16SS-015 – (диаметр 15 мм, присоединение резьбовое, без ручного дублера).

Поплавковый конденсатоотводчик для сжатого воздуха FA20, ½"-1", DN 15-25

Применение

Для автоматического отвода конденсата из систем сжатого воздуха.

Присоединение

Внутренняя резьба BSP.

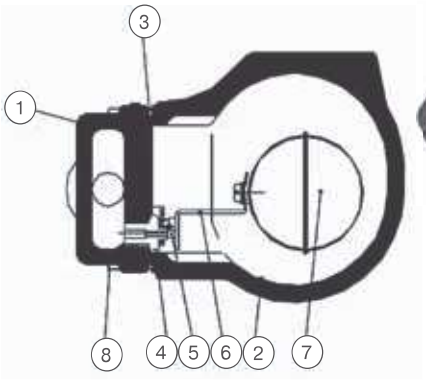

Технические характеристики

Максимально допустимое давление	25 бар
Максимально допустимая температура	300 °C
Максимальное рабочее давление	21 бар
Максимальная рабочая температура	200 °C

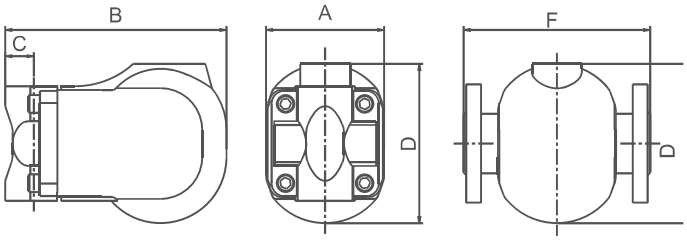

Габаритные размеры

Резьба (р/р)						Фланцы (ф/ф)	
DN	Размеры, (мм)				Масса, (кг)	F, (мм)	Масса, (кг)
	A	B	C	D			
½"	95	178	23	128	5,2	150	6,7
¾"	95	178	23	128	5,2	150	7,2
1"	95	178	23	128	5,2	160	7,7

Спецификация

1. Корпус	Сталь GS-C 25
2. Крышка	Сталь GS-C 25
3. Уплотнение	Безасбестовое
4. Седло корпуса	Нерж. сталь AISI 410
5. Клапан	Нерж. сталь AISI 410
6. Рычаг	Нерж. сталь AISI 304
7. Поплавок	Нерж. сталь AISI 304
8. Болт	Сталь St.8.8

Расход, (кг/ч)

Тип	Перепад давления, (бар)														
	0,5	1	1,5	2	3	4,5	6	7	8	9	10	12	14	16	21
FA20	75	100	125	155	180	220	255	275	290	305	320	345	375	420	480

Установка: горизонтальная — стандарт, вертикальная — по запросу.

Существующие типы: FA20 – резьбовое присоединение, FA20F – фланцевое присоединение.

Пример заказа: FA20-020 – (диаметр 20 мм, присоединение резьбовое).

ADCA

Поплавковый конденсатоотводчик для сжатого воздуха FA17/G, 1½"-2", DN 40-50

Применение

Для автоматического отвода конденсата из систем сжатого воздуха.

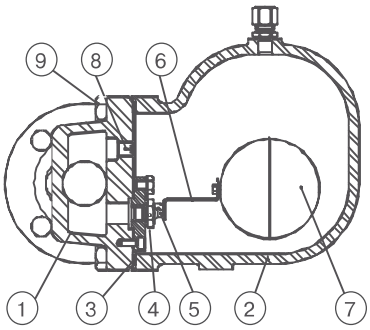

Присоединение

Внутренняя резьба BSP, фланцы по DIN.

Технические характеристики

Максимально допустимое давление	16 бар
Максимально допустимая температура	250 °C
Максимальное рабочее давление	14 бар
Максимальная рабочая температура	198 °C

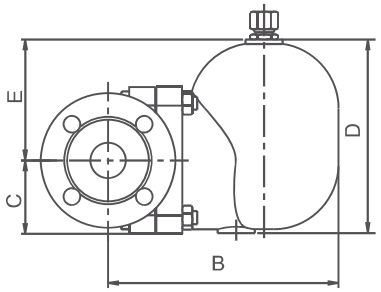

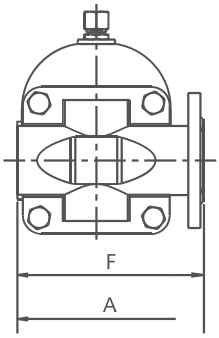

Габаритные размеры

Резьба (р/р)							Фланцы (ф/ф)	
DN	Размеры, (мм)					Масса, (кг)	Размеры, (мм)	Масса, (кг)
	A	B	C	D	E		F	
40-50	210	248	79	208	130	17	230	20,3

Спецификация

1. Корпус	Чугун GGG-40
2. Крышка	Чугун GGG-40
3. Уплотнение	Безасбестовое
4. Седло корпуса	Нерж. сталь AISI 410
5. Клапан	Нерж. сталь AISI 410
6. Рычаг	Нерж. сталь AISI 304
7. Поплавок	Нерж. сталь AISI 304
8. Заглушка	Нерж. сталь
9. Болт	Сталь St.8.8

Расход, (кг/ч)

Тип	Перепад давления, (бар)												
	0,5	1	1,5	2	3	4	6	7	8	9	10	12	14
FA 17/G	370	515	605	720	900	1005	1250	1340	1500	1590	1620	1750	1890

Возможные исполнения:
для потока справа-налево (R-L) – стандарт, сверху-вниз (V) – поставляется по запросу. Данная конструкция не позволяет менять направление самостоятельно.

Установка: горизонтальная (стандартная), вертикальная (под заказ).

Существующие типы: FA17/G – резьбовое присоединение, FA17/GF – фланцевое присоединение.

Пример заказа: FA17/GF-040 – (диаметр 40 мм, присоединение фланцевое).

termocomplekt.ru

ADCA

Поплавковый конденсатоотводчик для сжатого воздуха FA32, 1", DN 25

Применение

Для автоматического отвода конденсата из систем сжатого воздуха.

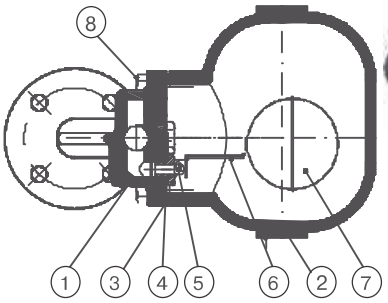

Присоединение

Внутренняя резьба BSP, фланцы по DIN.

Технические характеристики

Максимально допустимое давление	40 бар
Максимально допустимая температура	300 °C
Максимальное рабочее давление	32 бар
Максимальная рабочая температура	200 °C

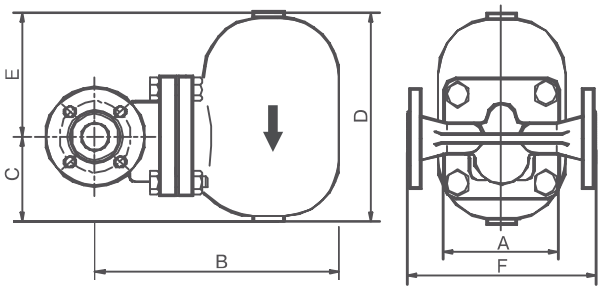

Габаритные размеры

Резьба (р/р)							Фланцы (ф/ф)		
DN	Размеры, (мм)					Масса, (кг)	Размеры, (мм)		Масса, (кг)
	A	B	C	D	E		F	B	
25	120	195	80	200	110	9	160	245	11,3

Спецификация

1. Корпус	Сталь GS-C 25
2. Крышка	Сталь GS-C 25
3. Уплотнение	Безасбестовое
4. Седло корпуса	Нерж. сталь AISI 410
5. Клапан	Нерж. сталь AISI 410
6. Рычаг	Нерж. сталь AISI 304
7. Поплавок	Нерж. сталь AISI 304
8. Болт	Сталь St.8.8

Расход, (кг/ч)

Тип	Перепад давления, (бар)														
	1	1,5	2	3	4,5	6	7	8	9	10	12	14	16	21	32
FA32-21	410	500	600	710	900	1005	1100	1150	1200	1350	1550	1640	1700	1850	-
FA32-32	240	280	335	400	500	590	610	690	700	745	850	900	920	1100	1380

Установка: горизонтальная (стандартная), вертикальная (под заказ – конструкция позволяет менять направление самостоятельно).

Существующие типы: FA32 – резьбовое присоединение, FA32F – фланцевое присоединение.

Пример заказа: FA32F-025 – (диаметр 25 мм, присоединение фланцевое).

termocomplekt.ru