ARISTON SGA

НАКОПИТЕЛЬНЫЙ ГАЗОВЫЙ ВОДОНАГРЕВАТЕЛЬ

Аппарат состоит из следующих элементов:

- бак, покрытый изнутри слоем эмали и имеющий защитный анод;
- внешний металлический корпус с лакокрасочным покрытием;
- теплоизоляция из пенополиуретана высокой плотности (без CFC), снижающая потери тепла;
- вытяжной колпак от обратной тяги;
- газовый клапан, имеющий: регулируемый термостат, систему безопасности с термопарой, ограничитель температуры, прекращающий подачу газа в случае аномальной работы аппарата;
- бесшумная горелка из нержавеющей стали, перенастраиваемая на любой тип газа;
- пьезоэлектрическое зажигание;
- устройство безопасности по тяге.
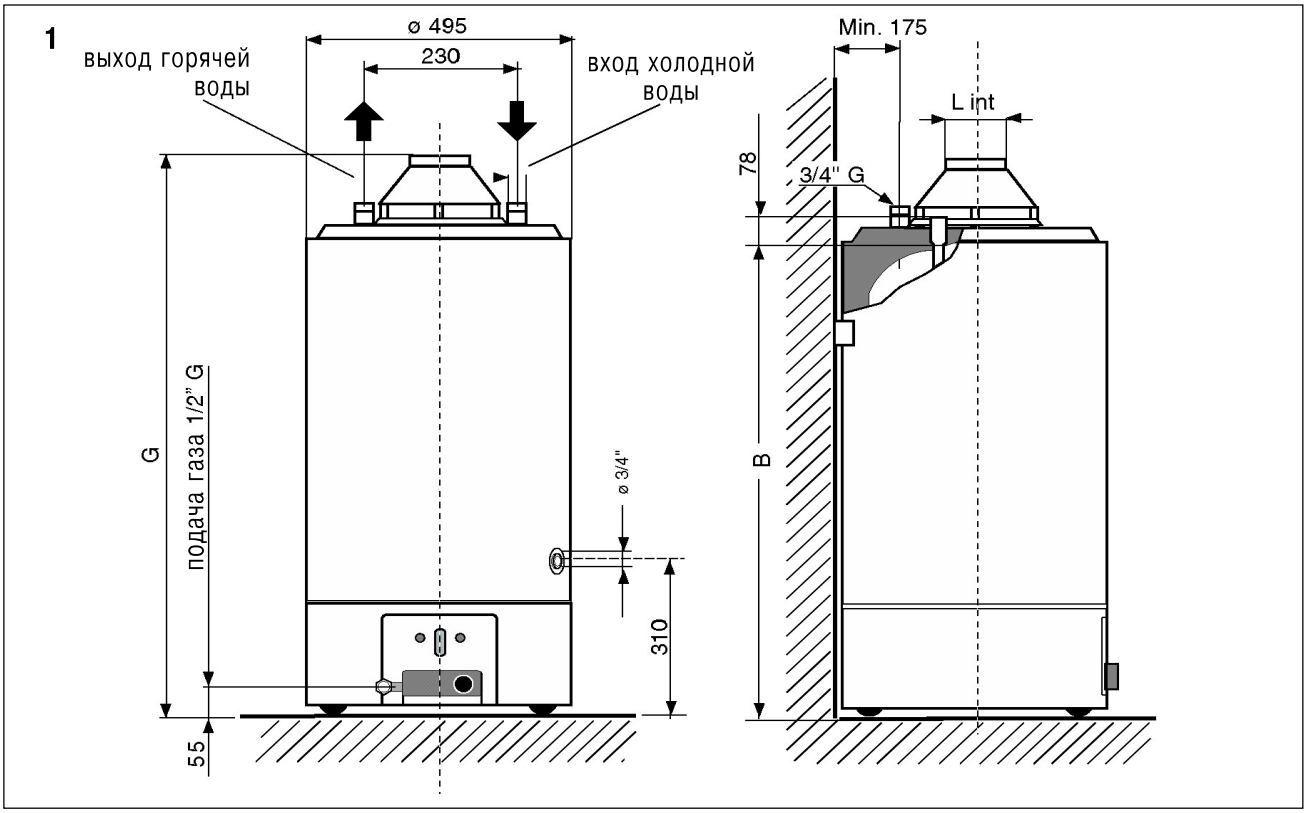
M		120	150	200
Емкость				195
Макс. давление воды				8
Номинальная мощность				10,1
Полезная мощность				8,6
Время нагрева до ΔT=45°C				73
Потери тепла при 60°C				330
Расход горячей воды при				245
Расход горячей воды при				163
Входное давление газа				
Метан G20	*мбар*	20	20	20
Сжиженный газ (бутан) G30	*мбар*	28÷30	28÷30	28÷30
Сжиженный газ (пропан) G31	*мбар*	37	37	37
Расход газа				
Метан G20	*m^3/час*	0,794	0,889	1,069
Сжиженный газ (бутан) G30	*г/час*	591	662	795
Сжиженный газ (пропан) G31	*г/час*	583	652	784
Отходящие газы				
Тяга	*мбар*	0,015	0,015	0,015
Количество дыма	*г/сек*	5,4	5,4	7,3
Температура отходящих газов	°C	172	186	208