Серия 1800 Конденсатоотводчик с опрокинутым поплавком

Полностью нержавеющая сталь, с боковым входом и выходом

Для давления до 45 бар. Пропускная способность до 1 090 кг/ч

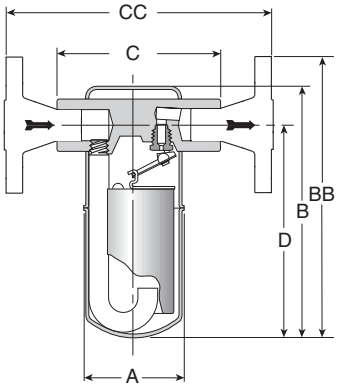

Модель 1811

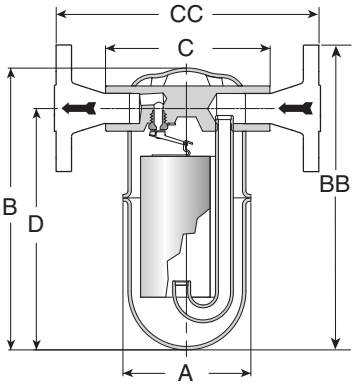

Модель 1822

Описание

Конденсатоотводчики Армстронг серии 1800 полностью из нержавеющей стали. Они соединяют в себе преимущества конденсатоотводчиков с боковым входом/выходом (быстрая и легкая установка и замена) и энергоэффективность конденсатоотводчиков с опрокинутым поплавком. Цельносварная конструкция корпуса с боковым входом/выходом позволяет применять их на паровых спутниках, в системах отопления, дренажах, нагревателях и т.п.

Конденсатоотводчики серии 1800 обладают всеми преимуществами конденсатоотводчиков с опрокинутым поплавком + устойчивость к замерзанию и коррозии.

- Длинный безаварийный срок службы
- Превосходное действие очистки
- Непрерывное удаление воздуха
- Легкость и простота монтажа

Конденсатоотводчик защищен от резких гидравлических нагрузок. Полная тепловая изоляция корпуса не влияет на функционирование и помогает при этом сохранить энергию. Гарантия 3 года.

Максимально допустимые условия эксплуатации

Максимально допустимое давление (для корпуса):

Модель1810, 1811:	28 бар @ 427°C
Модель 1822:	45 бар @ 315°C

Максимальный перепад давления:

Модель1810:	14 бар
Модель 1811:	28 бар
Модель 1822:	45 бар @ 316°C
	43 бар@ 371°C
	41,6 бар @ 427°C

Максимальное противодавление: 99% давления на входе

Присоединение

Резьба BSPT и NPT
Сварка
Фланцы DIN или ANSI (привариваются)

Материалы

Корпус:	ASTM A240 Класс 304L
Внутренние элементы:	Полностью нержавеющая сталь– 304
Золотник и седло:	Закаленая хромистая сталь – 440F (<38 бар)
	Титан (>38 бар)

Опции

- Теплоизоляция Insu-Pak™ для моделей 1810/1811
- Дренажный клапан из нерж. стали для моделей 1811/1822
- Проб-отборник
- Игла вентиляционного отверстия поплавка

Спецификация

Конденсатоотводчик с опрокинутым поплавком, модель....., полностью из нержавеющей стали, устойчив к замерзанию, без уплотнений, с непрерывным удаление воздуха при температуре пара, поплавковый механизм из нержавеющей стали,отверстие наверху ловушки. Максимальное противодавление-99% давления на входе.

Как заказать

Укажите:

- Номер модели
- Размер и тип присоединения. Если фланцевое, то определите размер и тип фланцев
- Максимальный перепад давления

Таблица ST-106-1. Серия 1800. Размеры в мм.

Модель No.	1810	1811	1822
Присоединение к трубопроводу	. - – 15 – 20 ² /2	15 – 20 – 25	15 – 20 – 25
“A” Наружный диаметр корпуса	70	70	99
“B” Высота	136	167	218
“C” строительная длина (резьба & сварка)	110	110	127
“CC” строительная длина (фланцы PN40*)	K,> * 150 * . 2- * . 3-	50 - 150 - 160	190 – 190 – 200
“D”	113	138 – 141	186 – 181
Вес, кг (резьба & сварка)	0,8	0,9 – 1,0	3
Вес, кг (фланцы PN40*)	2,3 – 2,3 – 2,8	2,5 – 3,2	4,5 – 5,2 – 5,6

*Стандартные фланцы из углеродистой стали, фланцы из углеродистой стали заказывайте дополнительно. Другие роазмеры фланцев и строит. длин доступны после запроса. Все модели отвечают требованиям пункта 3.3 PED (97/23/EC).

Размеры и вес приблизительные. Для уточнения используйте чертежи. Конструкция и матералы могут изменяться без уведомления