Запорные вентили с сильфонным уплотнением серии BGV

Описание

Запорные вентили с сильфонным уплотнением типоряда BGV предназны для использования с на таких средах как пар, газы и различные жидкости: конденсат, вода и др. Клапаны BGV по умолчанию поставляются с дросселирующим плунжером и стопорным устройством. Могут поставляться вентили BGV с плоским плунжером.

Вентили изготавливаются из различных материалов, номинальных размеров от Ду15 до Ду200, с фланцами от Ру16 до Ру40.

Технические характеристики

Модель	**Номинальное давление**	**Материал**	**Номинальный размер**
BGV116	PN16	Чугун	DN15~DN200
BGV225	PN25	Высокопрочный чугун	DN15~DN200
BGV340	PN40	Углеродистая сталь	DN15~DN200

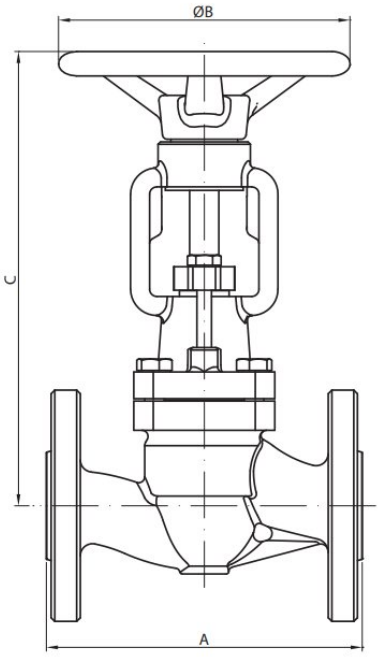

DN	A	C	ØB	Kv	Масса		
					BGV116	BGV225	BGV340
15	130	190	120	3,8	3,2	3,2	3,7
20	150	195	120	7	4,4	4,4	4,8
25	160	220	140	10	4,8	4,8	6,8
32	180	219	140	19	6,1	6,3	7,8
40	200	256	180	35	11	11	13
50	230	265	180	43	13	13	15,5
65	290	328	200	60	21	21,3	23
80	310	341	200	110	26,4	27	28
100	350	376	250	146	40	41	43
125	400	488	275	210	53,5	54,5	68
150	480	531	275	300	81	85	100
200	600	685	400	670	154	62	202