3600

# ДИСКОВЫЙ ЗАТВОР – ТИП LUG TYPE

## FAF3600

### ПРОИЗВОДСТВЕННЫЕ СТАНДАРТЫ

DN40 →DN400
PN 16

| | |
|---|---|
| **Конструкция** | EN 593 |
| **Присоединение** | EN 1092-2 / ISO 7005-2 Тип Lug |
| **Строительная длина** | EN 558 Seri 20 / ISO 5752 Seri 20 |
| **Маркировка** | EN 19 |
| **Испытания** | EN 12266-1 |
| **Защита от коррозии** | Электростатическое эпоксидно порошковое покрытие |

### Характеристики

- Дисковый затвор комплектуется дисками из нержавеющей стали, чугунными дисками с никелерованным покрытием, дисками из алюминиевой бронзы.
- В зависимости от области применения уплотнительный материал диска может быть: EPDM, NBR, VİTON
- В сравнении с другими видами трубопроводной арматуры затворы имеют ряд преимуществ: малый вес и габаритные размеры, малая строительная длина, простота конструкции, бюджетность установки и обслуживания.
- Минимальные потери давления благодаря конструкции двойного штока.
- Внутренние и наружные поверхности затвора имеют эпоксидное покрытие (FBE) толщиной, не менее 250 мкм. По запросу возможно увеличение толщины эпоксидного покрытия.
- ДУ 350 и выше поставляются с редукторами в стандартной комплектации.
- Затвор абсолютно подлежит автоматизации. Возможна установка пневмоприводов и электроприводов. Посадочный фланец (ISO 5211) позволяет монтаж приводов без дополнительных частей.
- Герметичное перекрытие потока в обоих направлениях.
- При монтаже не нужны дополнительные уплотнения, поскольку седловое уплотнение затвора служит уплотнением соединения.
- Точная механическая обработка корпуса и диска затвора улучшает пропускную способность, обеспечивает низкий крутящий момент, повышает срок службы.

### Температура

- -10°C / ≤80°C (кратковременно до 120°C EPDM)
  (кратковременно до 100 °C NBR)
  (кратковременно до 180 °C VITON)

### Описание товара

Дисковый поворотный затвор FAF3600 с резьбовыми проушинами применяется в качестве запорно-регулирующего устройства в трубопроводах по транспортированию жидкостей, неагрессивных к конструкции затвора.

В закрытом положении диск находится перпендикулярно по отношению к потоку воды. Для того чтобы открыть затвор, диск должен быть повернутым под углом 90º.

В отличие от типа Wafer, тип Lug имеет резьбовые проушины в выступах корпуса.

Этот тип затвора устанавливается с помощью соответствующих болтов или шпилек. Резьба позволяет этому типу затвора держаться на одном фланце, если другой фланец демонтирован, поэтому тип Lug может использоваться как затвор отключения в конце трубопровода.

Затвор FAF3600 может использоваться только с присоединительными фланцами PN16.

### Варианты исполнений

- Стандартная версия с рукояткой
- С червячным редуктором FAF3700
- С пневмоприводом
- С четвертьоборотным электроприводом
- С полнооборотным электроприводом
- Изготовление по специальным требованиям заказчика

### Область применения

- •Системы водоснабжения:
  -тепловые узлы
  - котельные
  - ТЭЦ
- •Объекты нефтепереработки, химической и пищевой промышленности
- •Орошение
- •Вентиляционные коммуникации
- •Системы кондиционирования

# ДИСКОВЫЙ ЗАТВОР – ТИП LUG
## FAF3600

### Материалы и конструкция

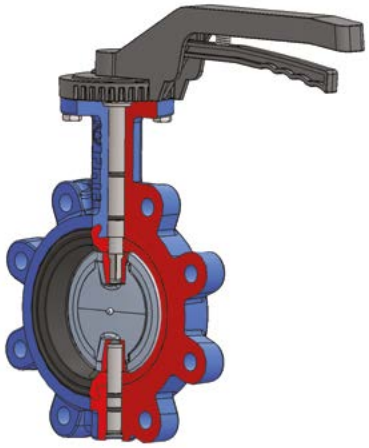

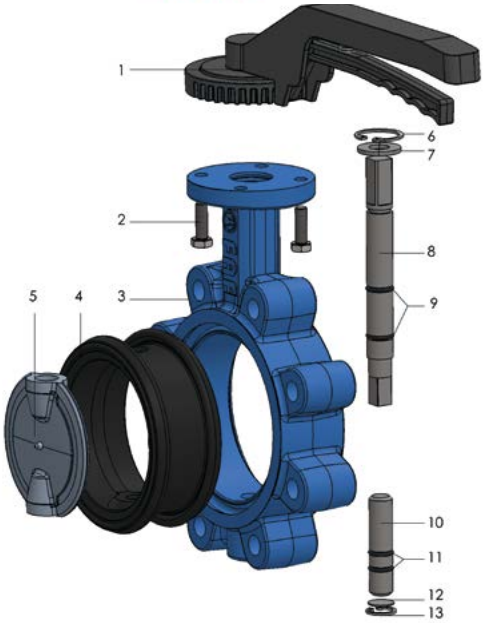


| NO | ДЕТАЛЬ | МАТЕРИАЛ |
|---|---|---|
| 1 | РУЧКА | АЛЮМИНИЙ |
| 2 | БОЛТЫ | DIN 933 |
| 3 | КОРПУС | ЧУГУН GG 25<br>Высокопрочный Чугун GGG 40 |
| 4 | СЕДЛОВОЕ УПЛОТНЕНИЕ | EPDM / NBR / VITON / NEOPREN |
| 5 | ДИСК | Нерж.сталь AISI 304, AISI 316<br>Чугун с никелированным покрытием EN GJS 400 |
| 6 | СТОПОРНОЕ КОЛЬЦО | DIN 472 |
| 7 | УПОРНОЕ КОЛЬЦО | СТАЛЬ 1.0254 |
| 8 | ШТОК | НЕРЖ.СТАЛЬ 1.4021 |
| 9 | УПЛОТНИТЕЛЬНОЕ КОЛЬЦО | NBR, EPDM |
| 10 | ЦЕНТРИРУЮЩИЙ ШТОК | НЕРЖ.СТАЛЬ 1.4021 |
| 11 | УПЛОТНИТЕЛЬНОЕ КОЛЬЦО | NBR, EPDM |
| 12 | ШАЙБА | НЕРЖ.СТАЛЬ 1.4016 |
| 13 | СТОПОРНОЕ КОЛЬЦО | DIN 472 |

| ПЕРЕЧЕНЬ МАТЕРИАЛА | |
|---|---|
| **Корпус** | EN-GJL-250 Чугун / GG25<br>EN-GJS-400 Высокопрочный чугун / GGG40 |
| **Диск** | Нержавеющая сталь 1.4301 - AISI 304<br>Нержавеющая сталь 1.4401 –AISI 316<br>EN-GJS - 500 Высокопрочный Чугун/ GGG50<br>Алюминиевая бронза<br>PTFE |
| **Шток** | Нержавеющая сталь 1.4021 - AISI 420<br>Нержавеющая сталь 1.4301 - AISI 304 (Опция)<br>Нержавеющая сталь 1.4401 –AISI 316 (Опция) |
| **Уплотнение** | EPDM ( NBR, VITON, NEOPREN, PTFE - Опция) |
| **Редуктор** | EN GJL 250 (DN 350 и выше) |

| МОДЕЛЬНЫЙ РЯД | |
|---|---|
| **FAF 3600** | **SS 304 ДИСК – УПЛОТНЕНИЕ EPDM** |
| FAF 3601 | SS 304 ДИСК - УПЛОТНЕНИЕ NBR |
| FAF 3602 | SS 304 ДИСК - УПЛОТНЕНИЕ VITON |
| FAF 3603 | SS 304 ДИСК - УПЛОТНЕНИЕ NEOPREN |
| FAF 3650 | НИКЕЛЕРОВАННЫЙ ЧУГУННЫЙ ДИСК - УПЛОТНЕНИЕ EPDM |
| FAF 3651 | НИКЕЛЕРОВАННЫЙ ЧУГУННЫЙ ДИСК - УПЛОТНЕНИЕ NBR |
| FAF 3652 | НИКЕЛЕРОВАННЫЙ ЧУГУННЫЙ ДИСК - УПЛОТНЕНИЕ VITON |
| FAF 3653 | НИКЕЛЕРОВАННЫЙ ЧУГУННЫЙ ДИСК - УПЛОТНЕНИЕ NEOPREN |
| FAF 3660 | SS 316 ДИСК - УПЛОТНЕНИЕ EPDM |
| FAF 3661 | SS 316 ДИСК - УПЛОТНЕНИЕ NBR |
| FAF 3662 | SS 316 ДИСК - УПЛОТНЕНИЕ VITON |
| FAF 3663 | SS 316 ДИСК - УПЛОТНЕНИЕ NEOPREN |
| FAF 3670 | ДИСК ИЗ АЛЮМИНИЕВОЙ БРОНЗЫ- УПЛОТНЕНИЕ EPDM |
| FAF 3671 | ДИСК ИЗ АЛЮМИНИЕВОЙ БРОНЗЫ - УПЛОТНЕНИЕ NBR |
| FAF 3672 | ДИСК ИЗ АЛЮМИНИЕВОЙ БРОНЗЫ - УПЛОТНЕНИЕ VITON |
| FAF 3673 | ДИСК ИЗ АЛЮМИНИЕВОЙ БРОНЗЫ - УПЛОТНЕНИЕ NEOPREN |

| ИСПЫТАТЕЛЬНОЕ ДАВЛЕНИЕ (Bar) | | |
|---|---|---|
| ИСПЫТАНИЕ КОРПУСА | ИСПЫТАНИЕ КОРПУСА | ИСПЫТАНИЕ КОРПУСА |
| 16 | 24 | 17,6 |
| Вся продукция компании «FAF» подвергается на заводе 100% гидростатическим испытаниям | | |

**Примечание**

- Для правильного использования и соблюдения мер безопасности, следуйте инструкциям по установке и эксплуатации.

# ДИСКОВЫЙ ЗАТВОР – ТИП LUG TYPE
## FAF3600

Технические Детали и Чертеж, Размеры

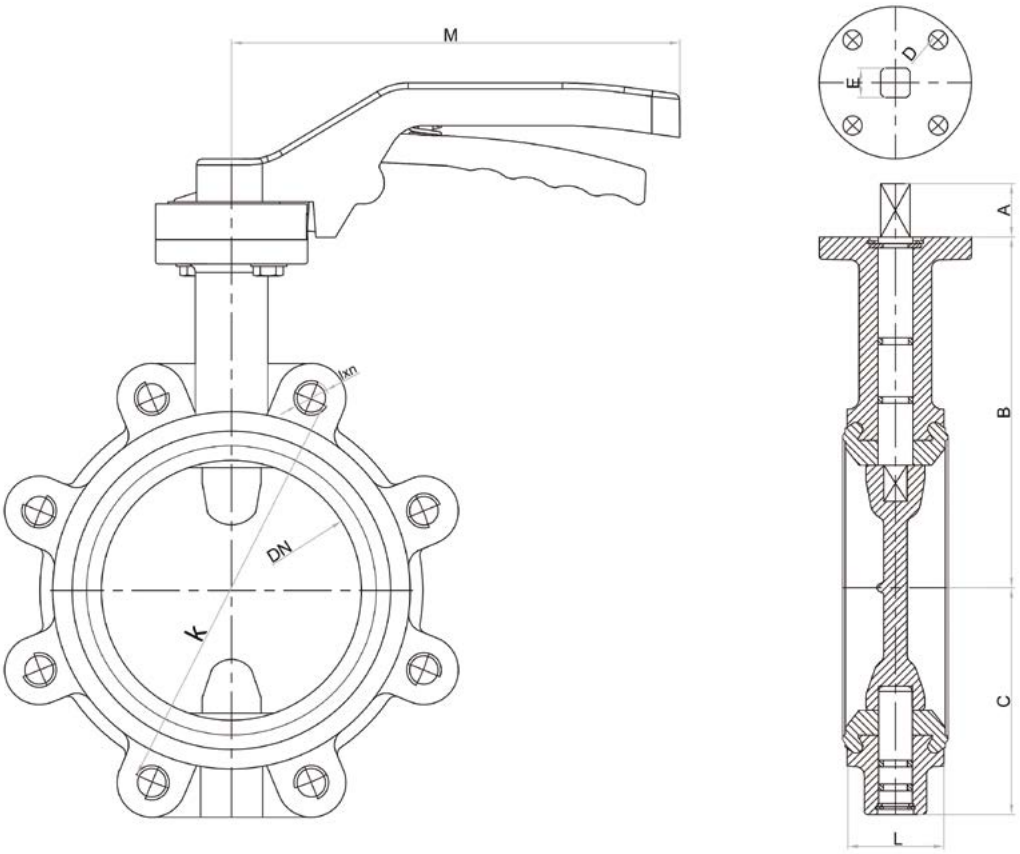


| DN (mm) | A | B | C | D | k | Ølxn | E | M | L | Вес (kg) |
|---|---|---|---|---|---|---|---|---|---|---|
| 40 | 30 | 122 | 56 | 50 | 110 | M16x4 | 11x11 | 190 | 33 | 2,5 |
| 50 | 30 | 127,5 | 61 | 50 | 125 | M16x4 | 11x11 | 190 | 43 | 3,2 |
| 65 | 30 | 134 | 70 | 50 | 145 | M16x4 | 11x11 | 190 | 46 | 3,7 |
| 80 | 30 | 157 | 92 | 50 | 160 | M16x8 | 11x11 | 190 | 46 | 5,1 |
| 100 | 30 | 167 | 101 | 70 | 180 | M16x8 | 14x14 | 255 | 52 | 7 |
| 125 | 30 | 180 | 116 | 70 | 210 | M16x8 | 14x14 | 255 | 56 | 9 |
| 150 | 30 | 203 | 131 | 70 | 240 | M20x8 | 17x17 | 255 | 56 | 10,9 |
| 200 | 30 | 228 | 164 | 102 | 295 | M20x12 | 17x17 | 355 | 60 | 18 |
| 250 | 30 | 266 | 197 | 102 | 355 | M24x12 | 22x22 | 355 | 68 | 26 |
| 300 | 30 | 291 | 223 | 102 | 410 | M24x12 | 22x22 | 355 | 78 | 39 |