395

Датчик уровня

Технические характеристики

- **Работа сенсора:** кондуктометрический
- **Тело прибора:** нержавеющая сталь – AISI 303
- **Изолятор:** оксид алюминия (Al_2O_3)
- **Резьба:** 1/2” GAS
- **Электрод:** нержавеющая сталь AISI 303 ø 6MA L=65мм
- **Температура:** 250°C на электроде
- **Давление:** 25 бар
- **Класс защиты:** IP40 с защитой (опционально)
- **Вес:** 100 г.

Технические измерения

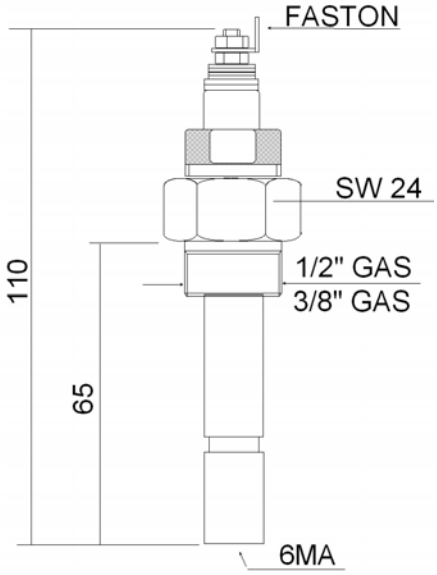

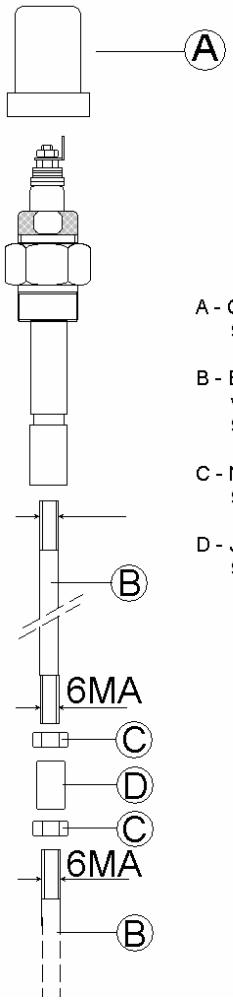

A - Coprinylon Protection
999-021-00

B - Electrode 6MA 1m long, stainless steel; with both threaded ends
999-003-00

C - Nut 6MA
999-014-00

D - Jointing nut 6MA/6MA
999-012-00

A - Защитное нейлоновое покрытие
B - Электрод 6 MA длиной 1 м из нерж. стали с нарезкой с двух сторон
C - Гайка 6MA
D - Резьбовое соединение 6MA/6MA

КОД ЗАКАЗА

КОД	ЭЛЕКТРОД	РЕЗЬБА
395-000-00	нерж. сталь AISI 303 L= 65мм	1/2” нерж. сталь
395-001-00	нерж. сталь AISI 303 L= 65мм	3/8” нерж. сталь
395-040-00	нерж. сталь AISI 303 L= 500мм	1/2“ нерж. сталь
395-041-00	нерж. сталь AISI 303 L= 500мм	3/8” нерж. сталь
395-044-00	нерж. сталь AISI 303 L= 1000мм	1/2“ нерж. сталь
395-045-00	нерж. сталь AISI 303 L= 1000мм	3/8” нерж. сталь

ДОП. ОБОРУДОВАНИЕ

CODE		ОПИСАНИЕ
999-021-00	A	Защитное нейлоновое покрытие
999-003-00	B	Электрод из нерж. стали AISI 304 L=1mt D=5,2мм
999-014-00	C	Гайка 6MA нержавеющая сталь
999-012-00	D	Резьбовое соединение 6MA x 6MA нерж. сталы

Представленная здесь информация может быть изменена
без уведомления

termocomplekt.ru (499) 391-18-54