2/2 клапан тарельчатого типа для различных сред

VXP21/22/23

G1/4 ~ G2

- Подбор соответствующих материалов корпуса (бронза, латунь или нерж. сталь) и уплотнений (NBR, EPDM, FKM, PTFE) позволяет использовать клапаны для работы с разнообразными средами
- Резьбовое соединение до 2"
- Простая и быстрая разборка и сборка

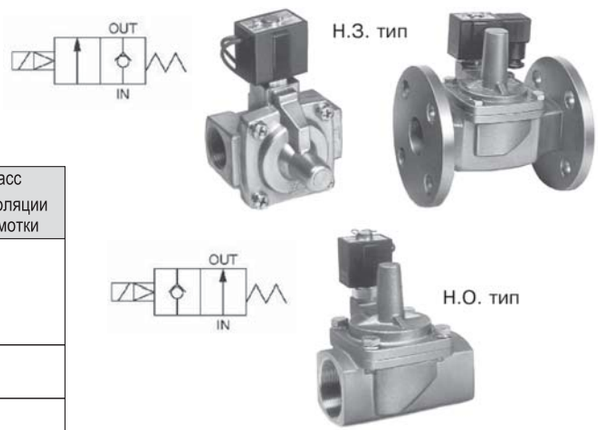

Опции

Опция	Материалы			Класс изоляции обмотки
	Уплотнения	Корпус / экранирующее кольцо катушки	Держатель сердечника (только Н.О. Тип)	
- [3]	NBR	Латунь или бронза / медь	Полиацеталь	B
A	FKM			
B	EPDM			
C [2]	PTFE		Нерж. Сталь	
D [3]	FKM			H
E	EPDM			
F [1]	FKM		Полиацеталь	B
G	NBR	Нерж. сталь / серебро (10A~25A). В исполнениях 32A~50A нет экранирующего кольца		
H	FKM			
J	EPDM			
K [2]	PTFE			
L [1]	FKM			
N	FKM		Нерж. сталь	H
P	EPDM			
Q [2]	PTFE (FKM)			
S [2]	PTFE (FKM)	Латунь или бронза / медь		
T [1]	NBR		Полиацеталь	B
X [1] [4]	FKM		Нерж. сталь	H

[1] Исполнение "Non-lube" (без смазки).
[2] В Н.З. исполнении опция доступна только для VXP2130
[3] В Н.О. исполнении на сердечник нанесена консистентная смазка

Рабочая среда

Среда	Н.З. тип		Н.О. тип	
	10A~50A [1]	10A~25A	15A~50A [2]	15A~25A
	Корпус из латуни или бронзы	Корпус из нерж. стали	Корпус из латуни или бронзы	Корпус из нерж. стали
Этиловый спирт	F, B	L, J	-	-
Этиленгликоль	B	J	-	-
Каустическая сода (25%)	-	J	-	J
Газойль	A	H	A	H
Силиконовое масло	A	H	A	H
Мазут (до 60°C)	A	H	A	H
Мазут (до 100°C)	D	N	D	N
Пар	S	Q	S	Q
Вода для паровых котлов	-	G, J	-	G, J
Конденсат	E	P	E	P
Изоляционное масло	A	H	A	H
Нефть	A	H	-	-
Перхлороэтилен	A	H	A	H
Масло для тормозов	B	J	B	J
Горячая вода (99°C)	D, E	N, P	E	N, P

[1] Корпус Н.З. исполнений 10A~25A выполнен из латуни C37, Н.З. исполнений 32A~50A - из бронзы BC6.
[2] Корпус Н.О. исполнений 15A~25A выполнен из латуни C37, Н.О. исполнений 32A~50A - из бронзы BC6

Температура рабочей и окружающей среды

Температура	Питание	Температура рабочей среды (°C)						Температура окруж. среды (°C)
		Стандарт			Опции			
		Вода	Воздух	Масло	Горячая вода (D, E)	Горячее масло (D)	Пар (S)	
Максимальная	AC	60	80	60	99	100	183	60
	DC	40	60	40	-	-	-	40
Минимальная	AC/DC	1	-10 [1]	-5 [2]	-	-	-	-10

[1] Точка росы не должна превышать -10°C
[2] Вязкость не более 50 мм²/с
[3] Для VXP2130 доступны только опции C, K, Q, S.

Компания SMC сохраняет за собой право на внесение технических и размерных изменений