Регулирующие клапаны типа BM, BMRA, BMF и BMFRA

Описание и поставляемые типы

Клапаны предназначены для регулирования расхода пара, воды и других нейтральных жидкостей и газов. Клапаны приводятся в действие термостатами типа SA. Также клапаны могут оснащаться электроприводами серии EL7200.

BM	Стальной, нормально открытый, односедельный клапан с 4 размерами седел - модели **BM2**, **BM3**, **BM4** и **BM6**.
BMRA	Стальной, нормально закрытый, односедельный клапан.
BMF	Чугунный, нормально открытый односедельный клапан с 4 размерами седел - модели **BMF2**, **BMF3**, **BMF4** и **BMF6**.
BMFRA	Стальной, нормально закрытый, односедельный клапан.

DN и соединения

BM и **BMRA** DN15 Стандартные фланцы: PN25 и ASME 300

BMF и **BMFRA** DN15 Стандартные фланцы: PN16

Рабочий диапазон

BM и BMRA

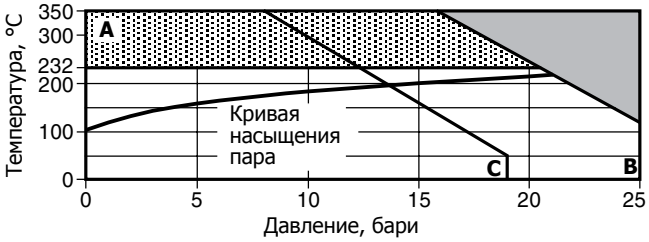

BMF и BMFRA

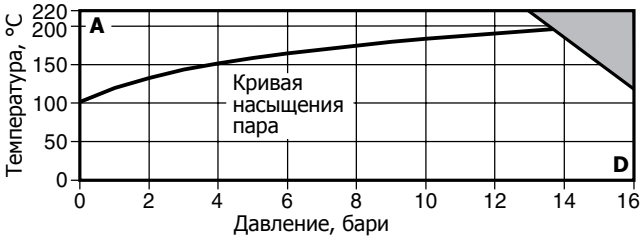

Изделие **не должно** использоваться в данной области параметров.

Для использования в данной области необходимо использовать проставку.

A - B Фланцы EN 1092 PN25 и ASME 300
A - C Фланцы ASME 150
A - D Фланцы EN 1092 PN16

Корпус соответствует нормали		**BM** и **BMRA**	PN25
		BMF и **BMFRA**	PN16
Макс. расчётная температура	**BM** и **BMRA**	С проставкой	350°C
		Без проставки	232°C
	BMF и **BMFRA**		220°C
Максимальный перепад давления		**BM**	17.2 бар
		BMRA	10.3 бар
		BMF	16,0 бар
		BMFA	10.3 бар
Давление холодного гидроиспытания:		**BM** и **BMRA**	38 бари
		BMF и **BMFRA**	24 бари

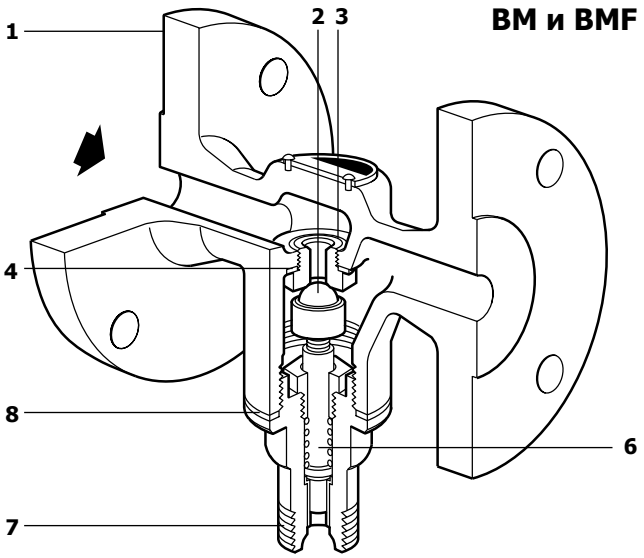

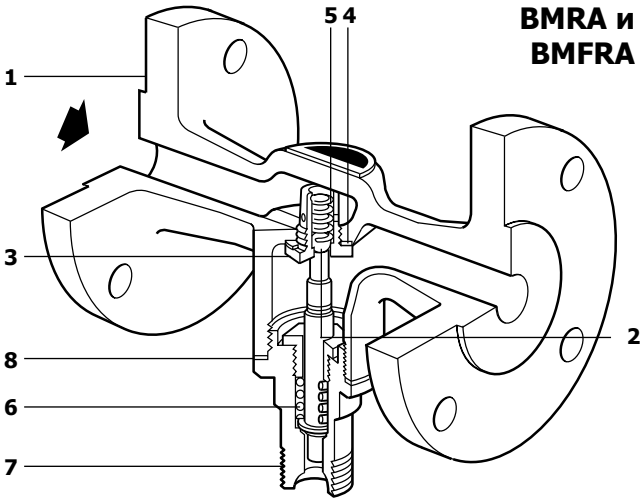

Материалы

№	Деталь		Материал	
1	Корпус	**BMF**	Чугун	DIN 1691 GG 20
		BM	Сталь	DIN 17245 GS C25
2	Плунжер		Нерж. сталь	AISI 440 B
3	Седло		Нерж. сталь	BS970 431 S29
4	Прокладка седла		Сталь	BS 1449 CS4
5	Возвратная пружина		Нерж. сталь	BS 2056 302 S26
6	Главн. возвр. пружина		Нерж. сталь	BS 2056 302 S26
7	Крышка		Сталь	DIN 17243 C22.8
8	Прокладка		Армированный графит	

termocomplekt.ru