KRS

400В
50Hz

Технические характеристики:

Модель	Цвет и код кривой	Отверстие, мм	Мощность двигателя, кВт	Номинальная сила тока, А	Максимальный напор, м	Максимальная производит-ть, л/мин	Сухой вес, кг, без кабеля	Макс. диаметр для твердых частиц, мм	Максимальная глубина воды, м	Длина кабеля, м
KRS-43	1	100	3,0	6,5	14,8	1820	95,0	12	15	20
KRS-63	2	150	3,0	6,5	8,0	3250	97,0	15	15	20
KRS-65.5	3	150	5,5	12,1	17,0	3180	118,0	20	15	20
KRS-85.5	4	200	5,5	12,1	10,0	4850	118,0	20	15	20
KRS2-69	5	150	9,0	19,0	21,0	4250	155,0	20	15	20
KRS2-89	6	200	9,0	19,0	15,0	5300	175,0	30	15	20
KRS815	7	200	15,0	29,0	21,5	6400	235,0	25	20	20
KRS822	8	200	22,0	42,0	34,8	5300	390,0	25	20	20
KRS822L	9	200	22,0	42,0	26,0	5900	390,0	25	20	20
KRS1022	10	250	22,0	45,0	12,1	12000	450,0	25	20	20

Дренажный насос для тяжелого режима работы 4-х полярн. двигатель - отличная надежность

ø Выходн. отверстие, мм			100, 150, 200,250
Перекач. жидкость	Температура		0-40°C
	Тип жидкости		Ключевая вода, Дождевая вода, Подземная вода, Вода содержащая песок
Насос	Части	Рабочее колесо	Крыльчатка полуоткрытого типа, Крыльчатка закрытого типа
		Уплотнение вала	Двойное механическое уплотнение
		Подшипники	Шарик. подшип. с защ. шайбой
	Материал	Рабочее колесо	Отливка из вязкого чугуна EN-GJS-700-2
		Корпус	Литье из серого чугуна EN-GJL-200
		Всасыв. пластина	Литье из серого чугуна EN-GJL-200
		Уплотнение вала	Карбид кремния в масляной ванне
Двигатель	Тип, полюса		Индукционный двигатель, 4-х полярн.
	Защита двигателя (встроен.)		Круглый термовыключатель
	Фаза/Напряжение		3-фазный / 400В / 50Гц / прямой пуск
	Изоляция		Изоляция класса E, Изоляция класса F, Изоляция класса B
	Смазка		Турбинное масло (ISO VG32)
	Материал	Корпус	Литье из серого чугуна EN-GJL-150, Литье из серого чугуна EN-GJL-200
		Вал	Нерж. сталь EN-X30Cr13
		Кабель	Резина, H07RN-F
Выходн. патрубок			Фланец с резьбой, Шланговая муфта

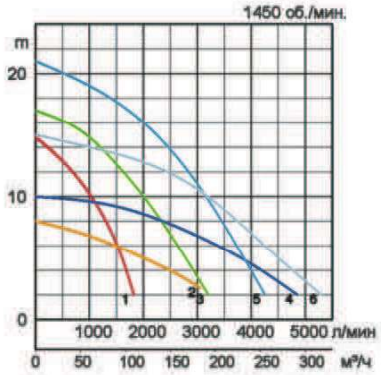

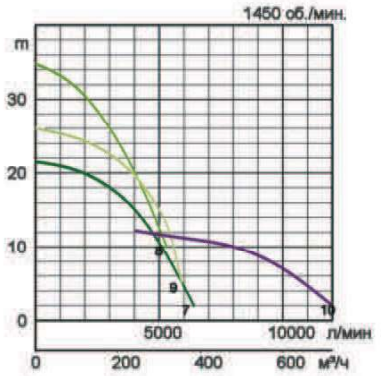

Габариты в мм:

Модель	A	A1	B	B1	D	H	W1
KRS-43	378	288	723	586	347	651	170
KRS-63	385	295	867	686	365	777	300
KRS-65.5	423	303	790	608	369	698	190
KRS-85.5	445	325	942	710	413	800	295
KRS2-69	487	371	812	630	424	743	200
KRS2-89	470	354	933	701	403	814	300
KRS815	481	347	1069	837	440	949	275
KRS822	572	445	1238	1006	530	1156	345
KRS822L	572	445	1238	1006	530	1156	345
KRS1022	520	260	1439	1156	-	-	450

KRS1022

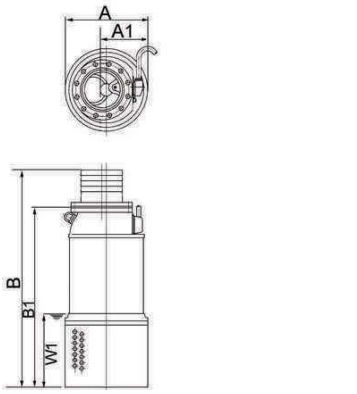

W1: непрерывный уровень проточной воды

KRS-43
KRS-63
KRS-65.5
KRS-85.5
KRS2-69
KRS2-89
KRS815
KRS822
KRS822L

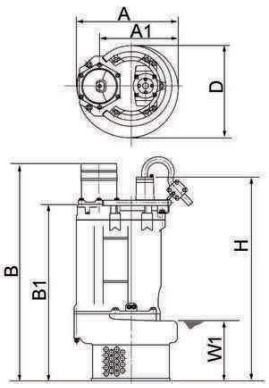

В случае использования в условиях сильных перегрузок и коррозии, определенные компоненты будут подвержены более сильному износу. В связи с этим, пожалуйста загляните на наш сайт www.tsurumi.eu/english/applications.htm.

termocomplekt.ru