ОПИСАНИЕ И НАЗНАЧЕНИЕ

Описание модели:

Насосы WRE являются насосами с «мокрым ротором», ротор двигателя которых в процессе работы омывается перекачиваемой жидкостью. Насос оснащен двигателем с постоянными магнитами и встроенным интеллектуальным преобразователем частоты, обеспечивающим согласование производительности насоса с фактической потребностью системы.

Монтаж насоса осуществляется непосредственно на трубопровод.

Расшифровка обозначений:

Пример обозначения:	WRE	40	/100	-F
типовой ряд				
номинальный диаметр фланца, мм				
максимальный напор, дм				
фланцевое исполнение				

Область применения:

Циркуляционные насосы серии WRE предназначены для:

- Системы отопления с переменным расходом
- Системы отопления с переменной температурой
- Системы отопления с «ночным» режимом
- Рециркуляция горячей воды
- Промышленные системы с циркуляцией теплоносителя

Рабочие жидкости:

Жидкость должна быть чистой, неагрессивной и невзрывоопасной, без содержания частиц, волокон или минеральных масел. Насосное оборудование нельзя использовать для перекачки легковоспламеняющихся жидкостей, таких как бензин и масло. Если насос используется для перекачки жидкости с относительно высокой вязкостью, это приведёт к снижению производительности насоса, поэтому при выборе насоса, учитывайте данный фактор.

ХАРАКТЕРИСТИКИ

Технические характеристики:

Напряжение питания	220 В, 50 Гц
Максимальная потребляемая мощность:	
WRE 40-100F	345Вт
WRE 50-120F	550Вт
WRE 65-150F	1300Вт
Максимальное рабочее давление в системе	10 бар
Температура теплоносителя	+2 °C ~ +110 °C
Температура окружающего воздуха	0 °C ~ +40 °C
Минимальное давление на входе в насос:	
при 85°C	0,25 бар
при 95°C	0,5 бар
при 110°C	1 бар
Уровень звукового давления	Меньше 43Дц
Относительная влажность	Максимальная 95%
Степень защиты	IP 42
Температурный класс	TF 110
EMC Стандарт	IEC 61000

Чтобы предотвратить конденсацию жидкости в клеммной коробке и в двигателе, температура жидкости насоса всегда должна быть выше температуры окружающей среды.

В системах местного горячего водоснабжения температура перекачиваемой жидкости должна быть выше +50 градусов Цельсия,чтобы предотвратить образование легионелл.

Температура окружающей среды	**Температура жидкости**	
	Мин. (°C)	**Макс. (°C)**
0	2	110
10	10	110
20	20	110
30	30	110
35	35	90
40	40	70
Для местного горячего водоснабжения рекомендуется поддерживать температуру воды ниже 65 °C, чтобы уменьшить отложение солей жёсткости.		

Габаритные и присоединительные размеры:

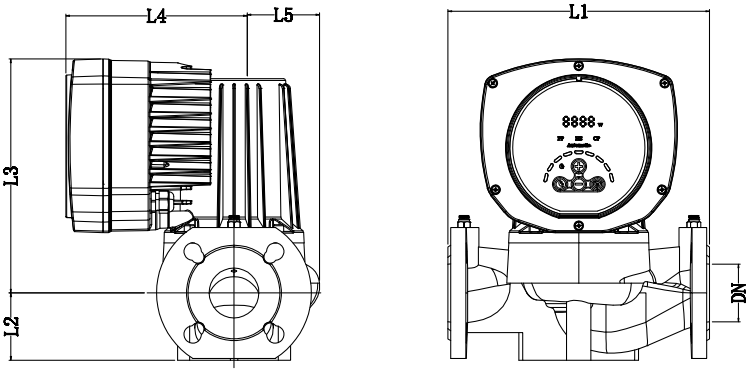

Модель	DN (мм)	L1 (мм)	L2 (мм)	L3 (мм)	L4 (мм)	L5 (мм)
WRE 40-100F	40	220	65	248	180	77
WRE 50-120F	50	280	72	250	180	91
WRE 65-150F	65	340	80	257	180	104

Гидравлические характеристики:

Кривая пропорционального давления PP (1-9), кривая постоянной скорости CS(1-9), кривая постоянного давления CP(1-9).

WRE 40

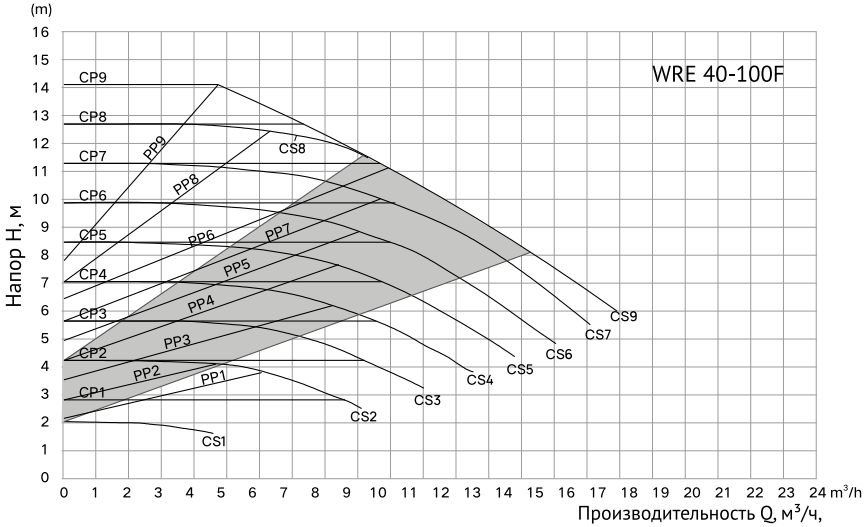

WRE 50

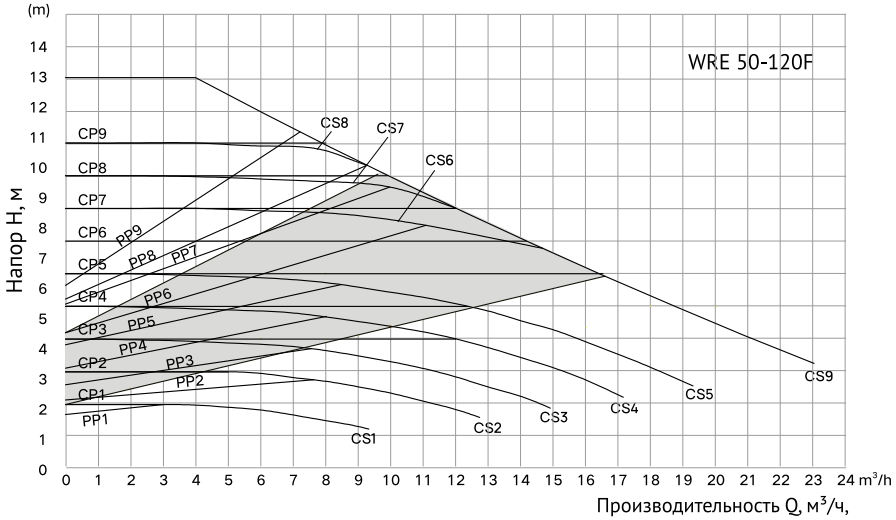

WRE 65

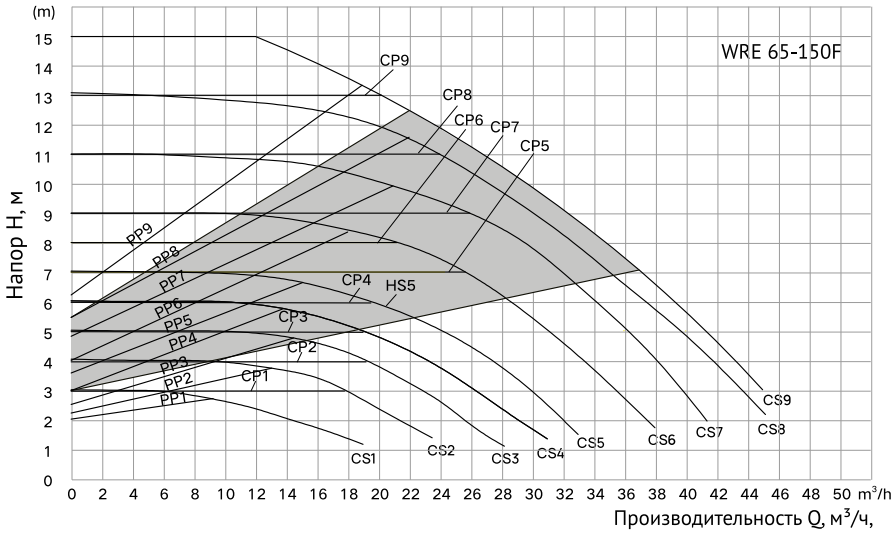

Компания Wellmix оставляет за собой право изменять внешний вид, технические характеристики без дополнительного уведомления потребителей.

БЛОК УПРАВЛЕНИЯ

Панель управления

Работа панели управления

Количество нажатий на кнопку	Индикация	Инструкция
0	Automatic	Адаптивная кривая
1	PP(1-9)	Постоянно-пропорциональная кривая давления
2	CS(1-9)	Кривая постоянной скорости
3	CP(1-9)	Кривая постоянного давления